"Завод КТтрон"

Техническое решение по гидроизоляции конструкций подземных сооружений материалами "КТтрон" и "КровТрейд"

Екатеринбург
2015

Техническое решение по гидроизоляции конструкций подземных сооружений материалами "КТтрон" и "КровТрейд" при новом строительстве

Схема гидроизоляции монолитного фундамента

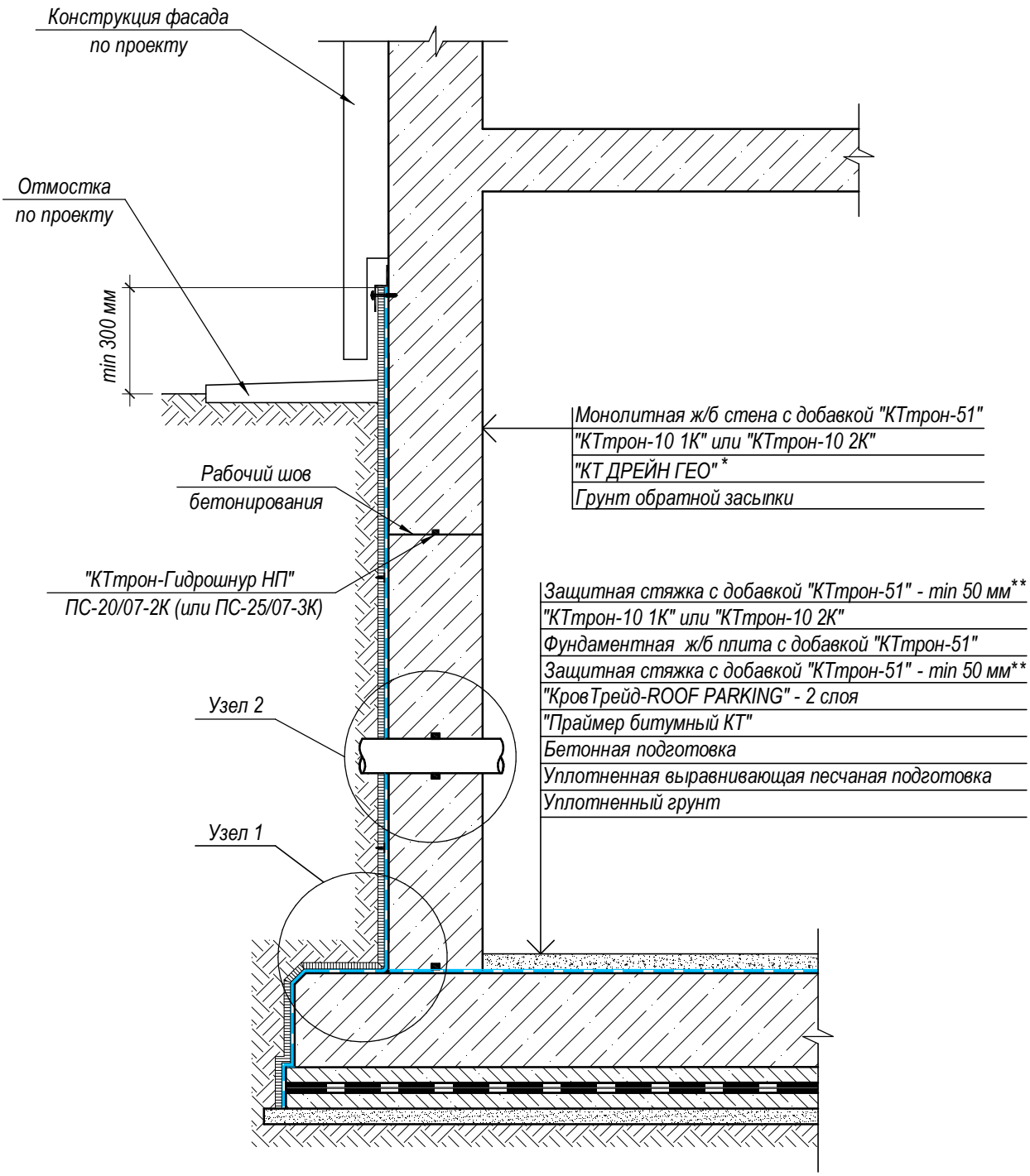

* - Мебрана "КТ ДРЕЙН ГЕО" крепится к вертикальной поверхности при помощи дюбель-гвоздей (с шагом 200-250 мм) по верхней кромке мембраны и далее закрывается краевым профилем. Промежуточное крепление осуществляется при помощи специального самоклеющегося пластмассового крепежа.

** - Класс бетона в соответствии с СП 29.13330-2011

Согласовано

Взам. инв. №

Подп. и дата

Инв. № подл.

Изм.	Кол.уч.	Лист	№ док.	Подпись	Дата
Директор		Шуняев С.Н.			
Главн. инж.		Степанов В.Б			
Разработал		Васильева Е.Н			
Проверил		Закиров Р.Т.			

Техническое решение по гидроизоляции конструкций подземных сооружений материалами "КТтрон" и "КровТрейд" при новом строительстве

Схема гидроизоляции монолитного фундамента

Стадия	Лист	Листов
ТР	3	48

"Завод КТтрон"

Копировал

Формат А4

Узел 1 (Вариант 1)

Схема гидроизоляции по примыканию фундаментная плита-стена

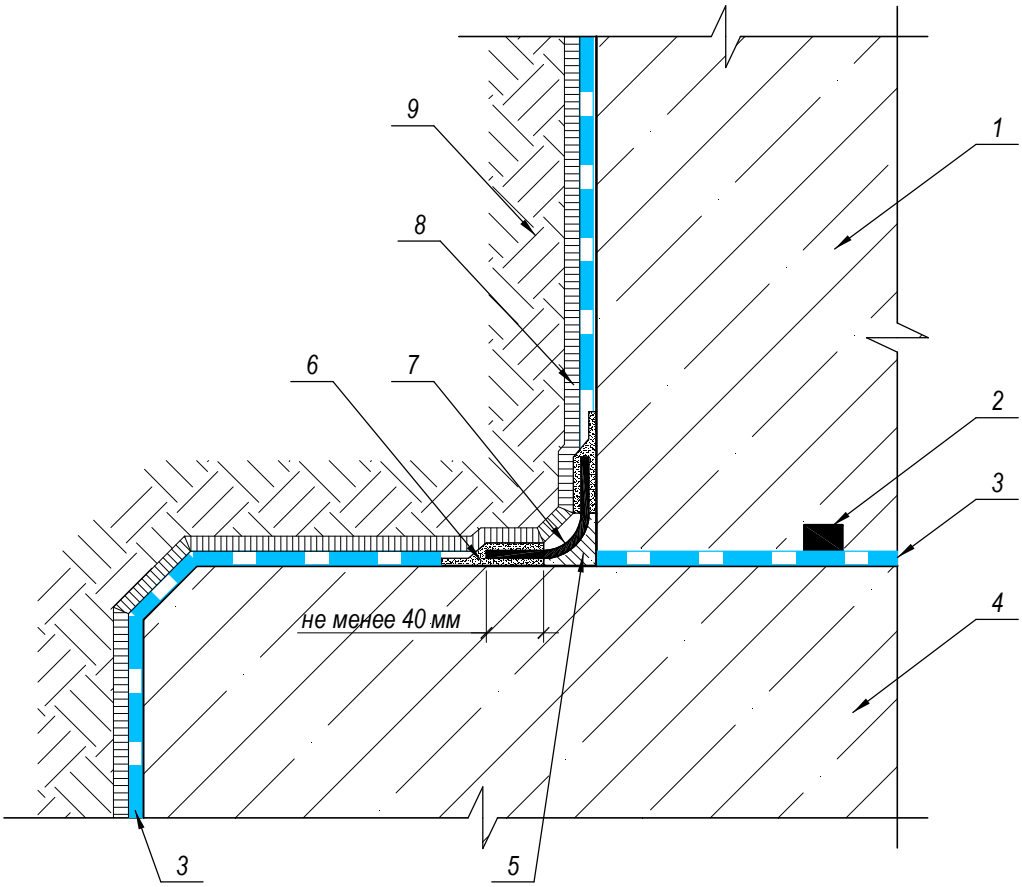

1 - Монолитная ж/б стена с добавкой "КТтрон-51"
2 - "КТтрон-Гидрошнур НП" ПС-20/07-2К (или ПС-25/07-3К)
3 - "КТтрон-10 1К" или "КТтрон-10 2К"
4 - Фундаментная ж/б плита с добавкой "КТтрон-51"
5 - Галтель радиусом не менее 50 мм из ремонтного материала "КТтрон-3"
6 - "Клей эпоксидный КТтрон"
7 - "КТтрон-Гидролента ТРЕ"
8 - "КТ ДРЕЙН ГЕО"
9 - Грунт обратной засыпки

Согласовано

Взам. инв. №

Подп. и дата

Инв. № подл.

Изм.	Кол.уч.	Лист	№ док.	Подпись	Дата
Директор		Шуняев С.Н.			
Главн. инж.		Степанов В.Б			
Разработал		Васильева Е.Н			
Проверил		Закиров Р.Т.			

Техническое решение по гидроизоляции конструкций подземных сооружений материалами "КТтрон" и "КровТрейд" при новом строительстве

Схема гидроизоляции по примыканию фундаментная плита-стена

Стадия	Лист	Листов
ТР	4	48

Узел 1 (Вариант 1)

"Завод КТтрон"

Копировал

Формат А4

Узел 1 (Вариант 2)

Схема гидроизоляции по примыканию фундаментная плита-стена

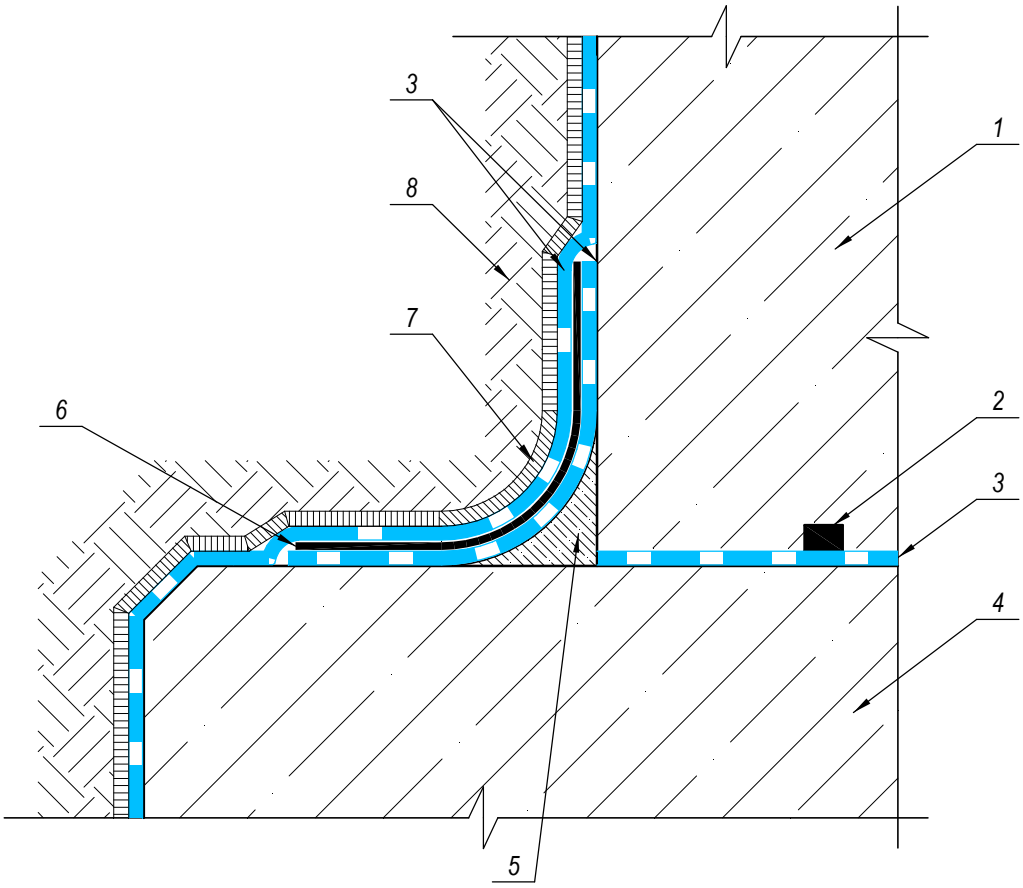

1 - Монолитная ж/б стена с добавкой "КТтрон-51"
2 - "КТтрон-Гидрошнур НП" ПС-20/07-2К (или ПС-25/07-3К)
3 - "КТтрон-10 1К" или "КТтрон-10 2К"
4 - Фундаментная ж/б плита с добавкой "КТтрон-51"
5 - Галтель радиусом не менее 50 мм из ремонтного материала "КТтрон-3"
6 - "КТтрон-Гидролента DSL-PERFOR"
7 - "КТ ДРЕЙН ГЕО"
8 - Грунт обратной засыпки

Согласовано

Взам. инв. №

Подп. и дата

Инв. № подл.

Изм.	Кол.уч.	Лист	№ док.	Подпись	Дата
Директор		Шуняев С.Н.			
Главн. инж.		Степанов В.Б			
Разработал		Васильева Е.Н			
Проверил		Закиров Р.Т.			

Техническое решение по гидроизоляции конструкций подземных сооружений материалами "КТтрон" и "КровТрейд" при новом строительстве

Схема гидроизоляции по примыканию фундаментная плита-стена

Стадия	Лист	Листов
ТР	5	48

Узел 1 (Вариант 2)

"Завод КТтрон"

Копировал

Формат А4

Узел 2

Схема герметизации ввода инженерных коммуникаций

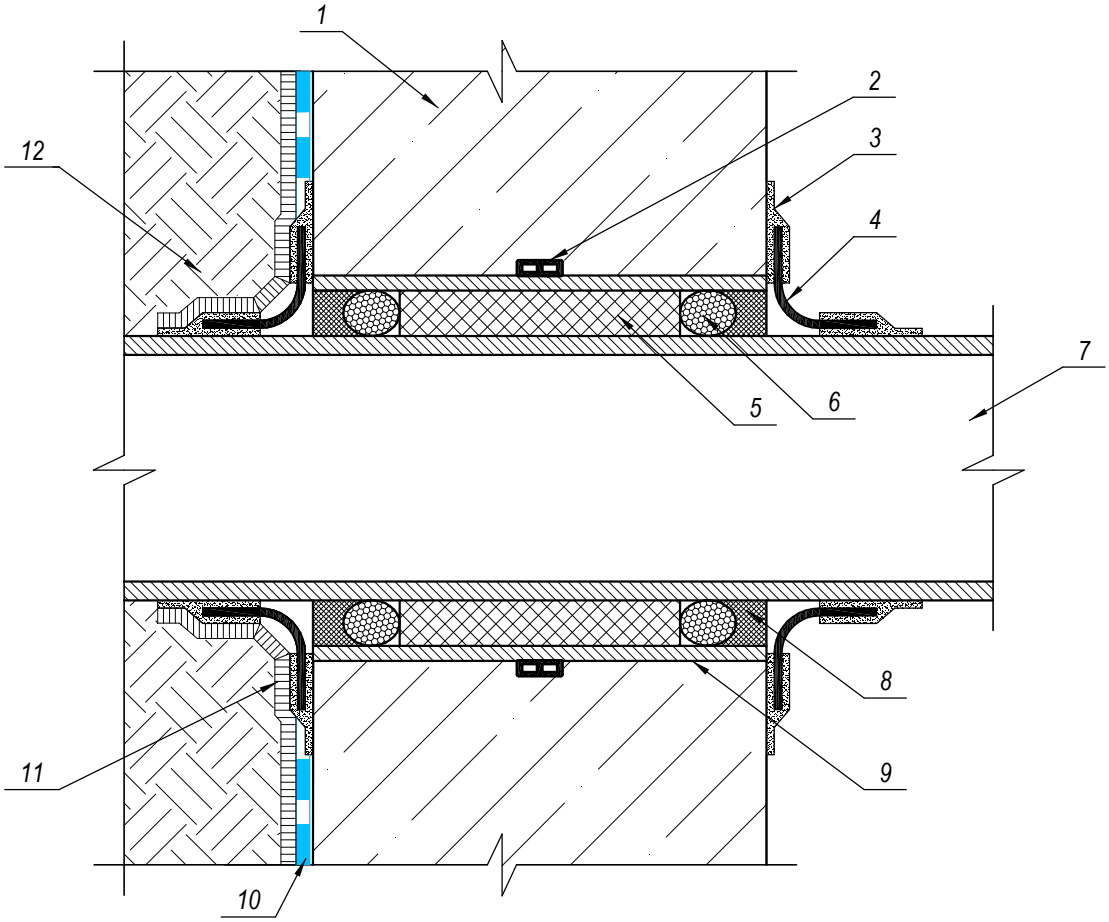

1 - Монолитная ж/б стена с добавкой "КТтрон-51"
2 - "КТтрон-Гидрошнур НП" ПС-20/07-2К (или ПС-25/07-3К)
3 - "Клей эпоксидный КТтрон"
4 - "КТтрон-Гидролента ТРЕ"
5 - Монтажная пена
6 - Разделительный шнур (типа "Вилатерм") диаметром на 20 % больше ширины шва
7 - Трубопровод
8 - "КТ гиперфлекс" 5-10 мм
9 - Стальная гильза (толщина стенки не менее 2 мм) - зазор между трубопроводом 5-10 мм
10 - "КТтрон-10 1К" или "КТтрон-10 2К"
11 - "КТ ДРЕЙН ГЕО"
12 - Грунт обратной засыпки

Согласовано

Взам. инв. №

Подп. и дата

Инв. № подл.

Изм.	Кол.уч.	Лист	№ док.	Подпись	Дата
Директор		Шуняев С.Н.			
Главн. инж.		Степанов В.Б			
Разработал		Васильева Е.Н			
Проверил		Закиров Р.Т.			

Техническое решение по гидроизоляции конструкций подземных сооружений материалами "КТтрон" и "КровТрейд" при новом строительстве

Схема герметизации ввода инженерных коммуникаций	Стадия	Лист	Листов
	ТР	6	48
Узел 2	"Завод КТтрон"		

Копировал

Формат А4

Схема гидроизоляции монолитного фундамента с утеплением. Вариант 1

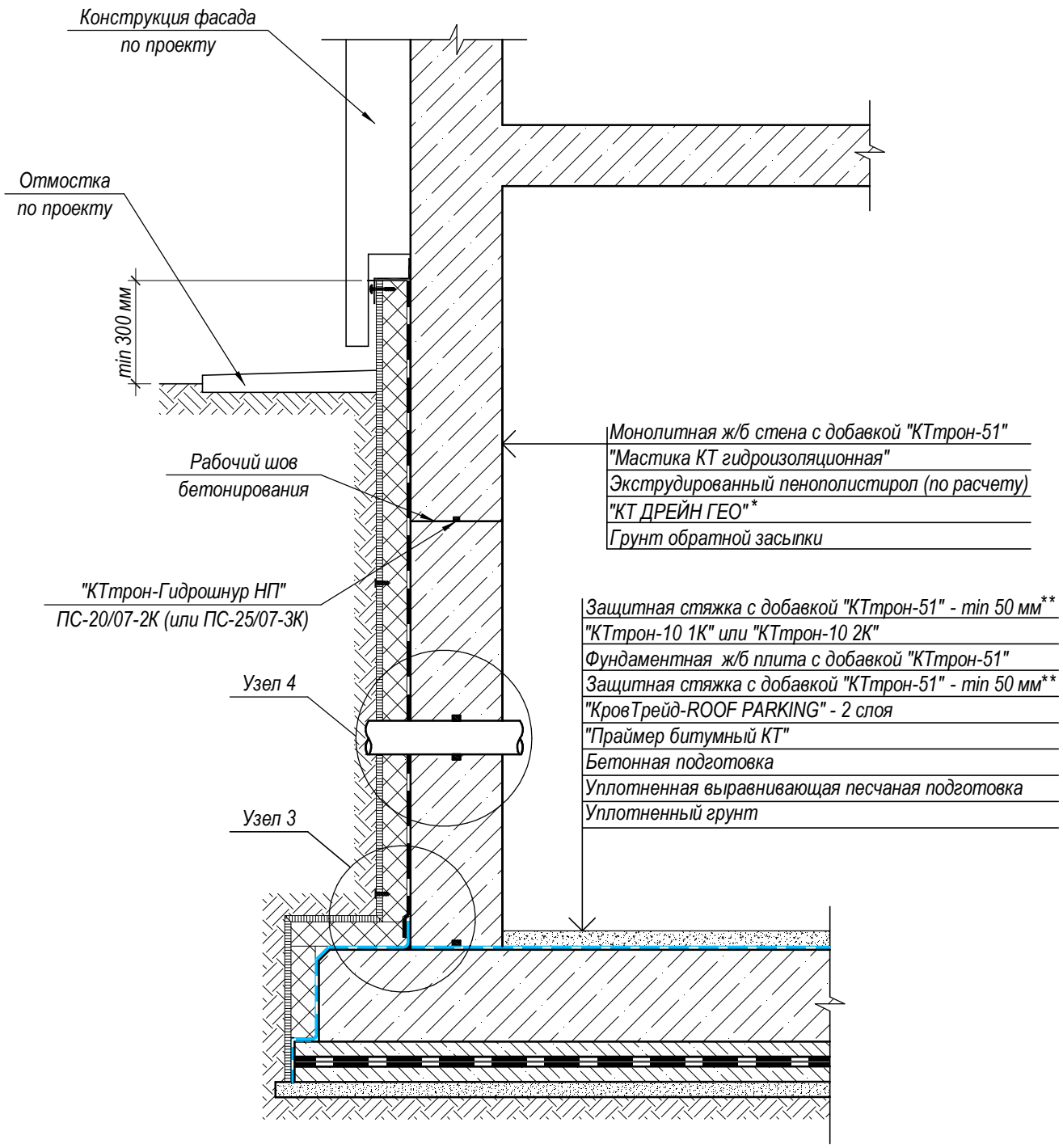

* - Мебрана "КТ ДРЕЙН ГЕО" крепится к вертикальной поверхности при помощи дюбель-гвоздей (с шагом 200-250 мм) по верхней кромке мембраны и далее закрывается краевым профилем. Промежуточное крепление к теплоизоляции осуществляется при помощи винта из пластика.

**- Класс бетона в соответствии с СП 29.13330-2011

Согласовано

Взам. инв. №

Подп. и дата

Инв. № подл.

Изм.	Кол.уч.	Лист	№ док.	Подпись	Дата
Директор		Шуняев С.Н.			
Главн. инж.		Степанов В.Б			
Разработал		Васильева Е.Н			
Проверил		Закиров Р.Т.			

Техническое решение по гидроизоляции конструкций подземных сооружений материалами "КТтрон" и "КровТрейд" при новом строительстве

Схема гидроизоляции монолитного фундамента с утеплением. Вариант 1

Стадия	Лист	Листов
ТР	7	48

"Завод КТтрон"

Копировал

Формат А4

Узел 3

Схема гидроизоляции по примыканию фундаментная плита-стена

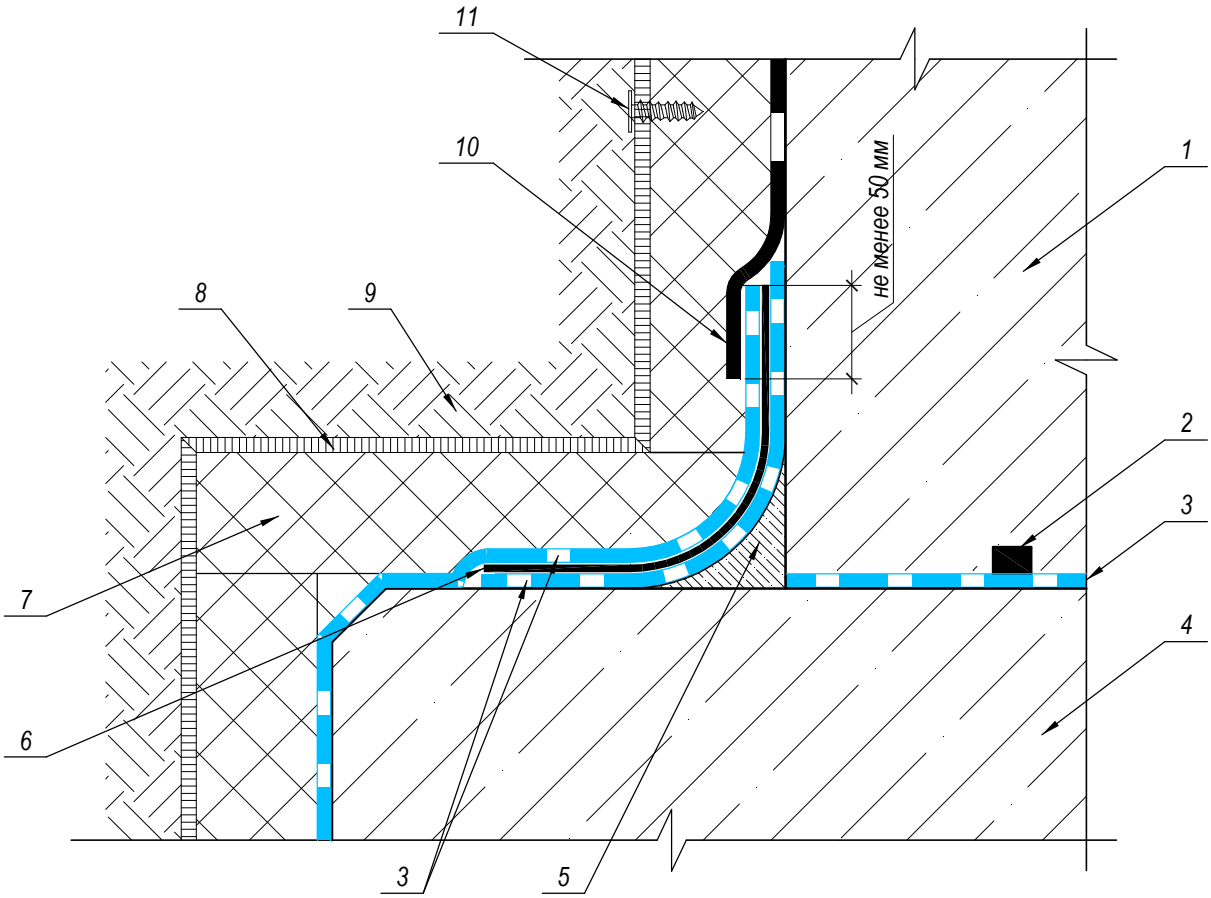

1 - Монолитная ж/б стена с добавкой "КТтрон-51"
2 - "КТтрон-Гидрошнур НП" ПС-20/07-2К (или ПС-25/07-3К)
3 - "КТтрон-10 1К" или "КТтрон-10 2К"
4 - Фундаментная ж/б плита с добавкой "КТтрон-51"
5 - Галтель радиусом не менее 50 мм из ремонтного материала "КТтрон-3"
6 - "КТтрон-Гидролента DSL-PERFOR"
7 - Экструдированный пенополистирол (по расчету)
8 - "КТ ДРЕЙН ГЕО"
9 - Грунт обратной засыпки
10 - "Мастика КТ гидроизоляционная"
11 - Винт из пластика

Согласовано

Взам. инв. №

Подп. и дата

Инв. № подл.

Изм.	Кол.уч.	Лист	№ док.	Подпись	Дата
Директор		Шуняев С.Н.			
Главн. инж.		Степанов В.Б			
Разработал		Васильева Е.Н			
Проверил		Закиров Р.Т.			

Техническое решение по гидроизоляции конструкций подземных сооружений материалами "КТтрон" и "КровТрейд" при новом строительстве

Схема гидроизоляции по примыканию фундаментная плита-стена

Стадия	Лист	Листов
ТР	8	48

Узел 3

"Завод КТтрон"

Копировал

Формат А4

Узел 4

Схема герметизации ввода инженерных коммуникаций

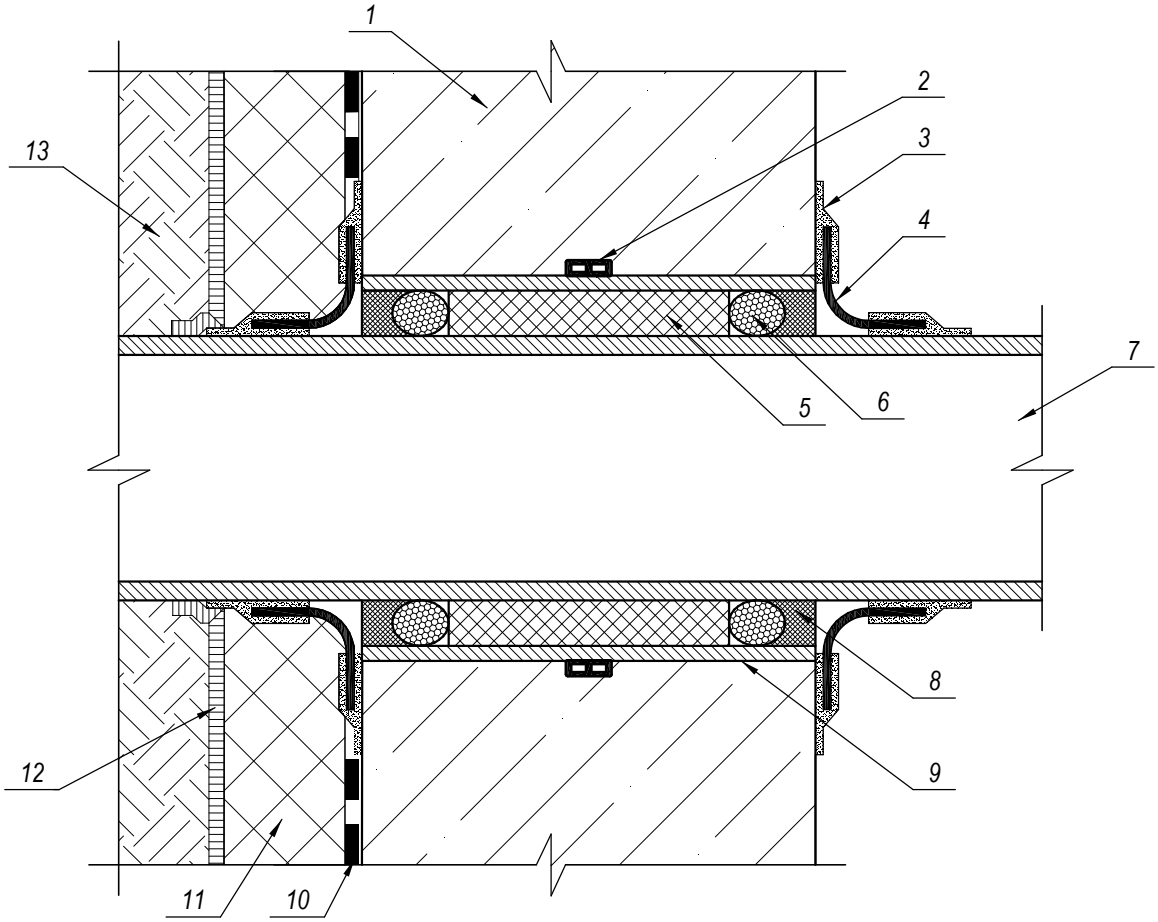

1 - Монолитная ж/б стена с добавкой "КТтрон-51"
2 - "КТтрон-Гидрошнур НП" ПС-20/07-2К (или ПС-25/07-3К)
3 - "Клей эпоксидный КТтрон"
4 - "КТтрон-Гидролента ТРЕ"
5 - Монтажная пена
6 - Разделительный шнур (типа "Вилатерм") диаметром на 20 % больше ширины шва
7 - Трубопровод
8 - "КТ гиперфлекс" 5-10 мм
9 - Стальная гильза (толщина стенки не менее 2 мм) - зазор между трубопроводом 5-10 мм
10 - "Мастика КТ гидроизоляционная"
11 - Экструдированный пенополистирол (по расчету)
12 - "КТ ДРЕЙН ГЕО"
13 - Грунт обратной засыпки

Согласовано

Взам. инв. №

Подп. и дата

Инв. № подл.

Изм.	Кол.уч.	Лист	№ док.	Подпись	Дата
Директор		Шуняев С.Н.			
Главн. инж.		Степанов В.Б			
Разработал		Васильева Е.Н			
Проверил		Закиров Р.Т.			

Техническое решение по гидроизоляции конструкций подземных сооружений материалами "КТтрон" и "КровТрейд" при новом строительстве

Схема герметизации ввода инженерных коммуникаций

Стадия	Лист	Листов
ТР	9	48

Узел 4

"Завод КТтрон"

Копировал

Формат А4

Схема гидроизоляции монолитного фундамента с утеплением. Вариант 2

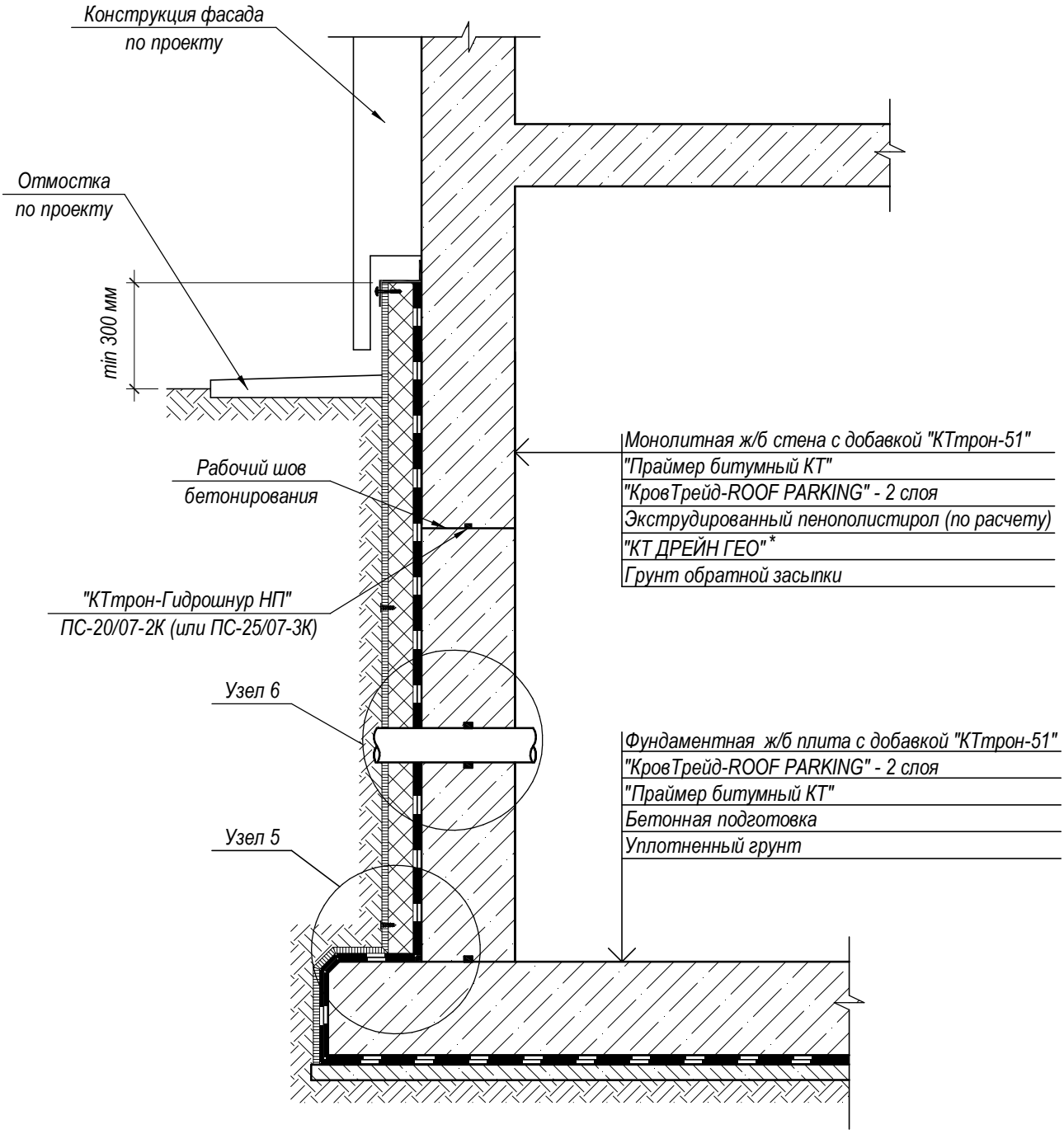

* - Мебрана "КТ ДРЕЙН ГЕО" крепится к вертикальной поверхности при помощи дюбель-гвоздей (с шагом 200-250 мм) по верхней кромке мембраны и далее закрывается краевым профилем. Промежуточное крепление к теплоизоляции осуществляется при помощи винта из пластика.

Согласовано

Взам. инв. №

Подп. и дата

Инв. № подл.

Изм.	Кол.уч.	Лист	№ док.	Подпись	Дата
Директор		Шуняев С.Н.			
Главн. инж.		Степанов В.Б			
Разработал		Васильева Е.Н			
Проверил		Закиров Р.Т.			

Техническое решение по гидроизоляции конструкций подземных сооружений материалами "КТтрон" и "КровТрейд" при новом строительстве

Схема гидроизоляции монолитного фундамента с утеплением. Вариант 2

Стадия	Лист	Листов
ТР	10	48

"Завод КТтрон"

Копировал

Формат А4

Узел 5

Схема гидроизоляции по примыканию фундаментная плита-стена

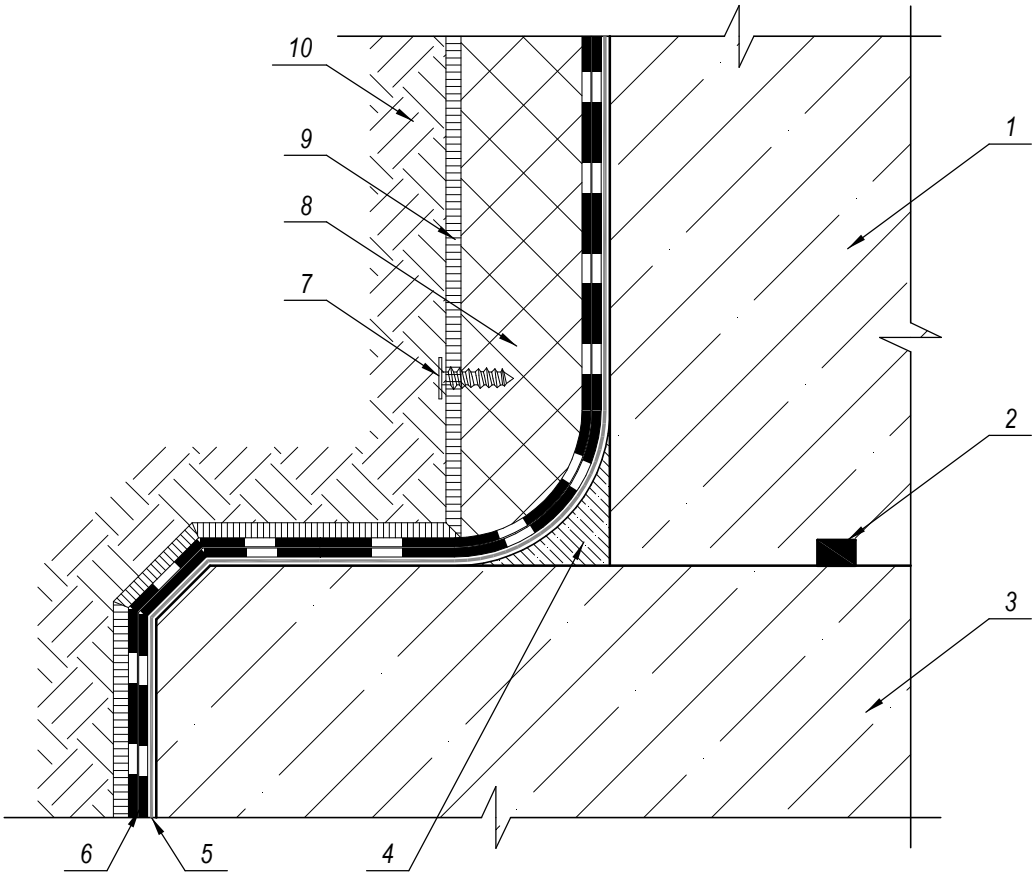

1 - Монолитная ж/б стена с добавкой "КТтрон-51"
2 - "КТтрон-Гидрошнур НП" ПС-20/07-2К (или ПС-25/07-3К)
3 - Фундаментная ж/б плита с добавкой "КТтрон-51"
4 - Галтель радиусом не менее 50 мм из ремонтного материала "КТтрон-3"
5 - "Праймер битумный КТ"
6 - "КровТрейд-ROOF PARKING" - 2 слоя
7 - Винт из пластика
8 - Экструдированный пенополистирол (по расчету)
9 - "КТ ДРЕЙН ГЕО"
10 - Грунт обратной засыпки

Согласовано

Взам. инв. №

Подп. и дата

Инв. № подл.

Изм.	Кол.уч.	Лист	№ док.	Подпись	Дата
Директор		Шуняев С.Н.			
Главн. инж.		Степанов В.Б			
Разработал		Васильева Е.Н			
Проверил		Закиров Р.Т.			

Техническое решение по гидроизоляции конструкций подземных сооружений материалами "КТтрон" и "КровТрейд" при новом строительстве

Схема гидроизоляции по примыканию фундаментная плита-стена

Стадия	Лист	Листов
ТР	11	48

Узел 5

"Завод КТтрон"

Копировал

Формат А4

Узел 6

Схема герметизации ввода инженерных коммуникаций

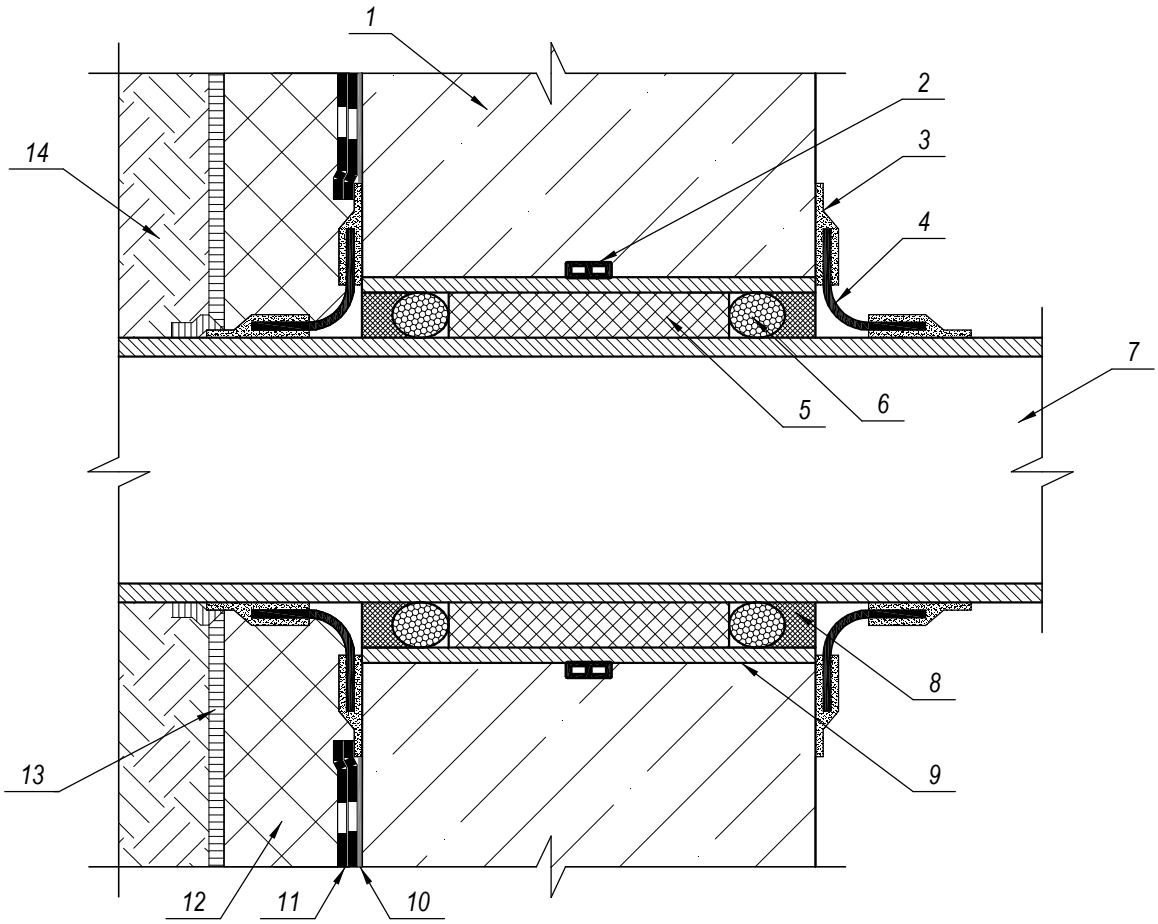

1 - Монолитная ж/б стена с добавкой "КТтрон-51"
2 - "КТтрон-Гидрошнур НП" ПС-20/07-2К (или ПС-25/07-3К)
3 - "Клей эпоксидный КТтрон"
4 - "КТтрон-Гидролента ТРЕ"
5 - Монтажная пена
6 - Разделительный шнур (типа "Вилатерм") диаметром на 20 % больше ширины шва
7 - Трубопровод
8 - "КТ гиперфлекс" 5-10 мм
9 - Стальная гильза (толщина стенки не менее 2 мм) - зазор между трубопроводом 5-10 мм
10 - "Праймер битумный КТ"
11 - "КровТрейд-ROOF PARKING" - 2 слоя
12 - Экструдированный пенополистирол (по расчету)
13 - "КТ ДРЕЙН ГЕО"
14 - Грунт обратной засыпки

Согласовано

Взам. инв. №

Подп. и дата

Инв. № подл.

Изм.	Кол.уч.	Лист	№ док.	Подпись	Дата
Директор		Шуняев С.Н.			
Главн. инж.		Степанов В.Б			
Разработал		Васильева Е.Н			
Проверил		Закиров Р.Т.			

Техническое решение по гидроизоляции конструкций подземных сооружений материалами "КТтрон" и "КровТрейд" при новом строительстве

Схема герметизации ввода инженерных коммуникаций	Стадия	Лист	Листов
	ТР	12	48
Узел 6	"Завод КТтрон"		

Копировал

Формат А4

Схема гидроизоляции монолитного фундамента с применением гидрошпонок

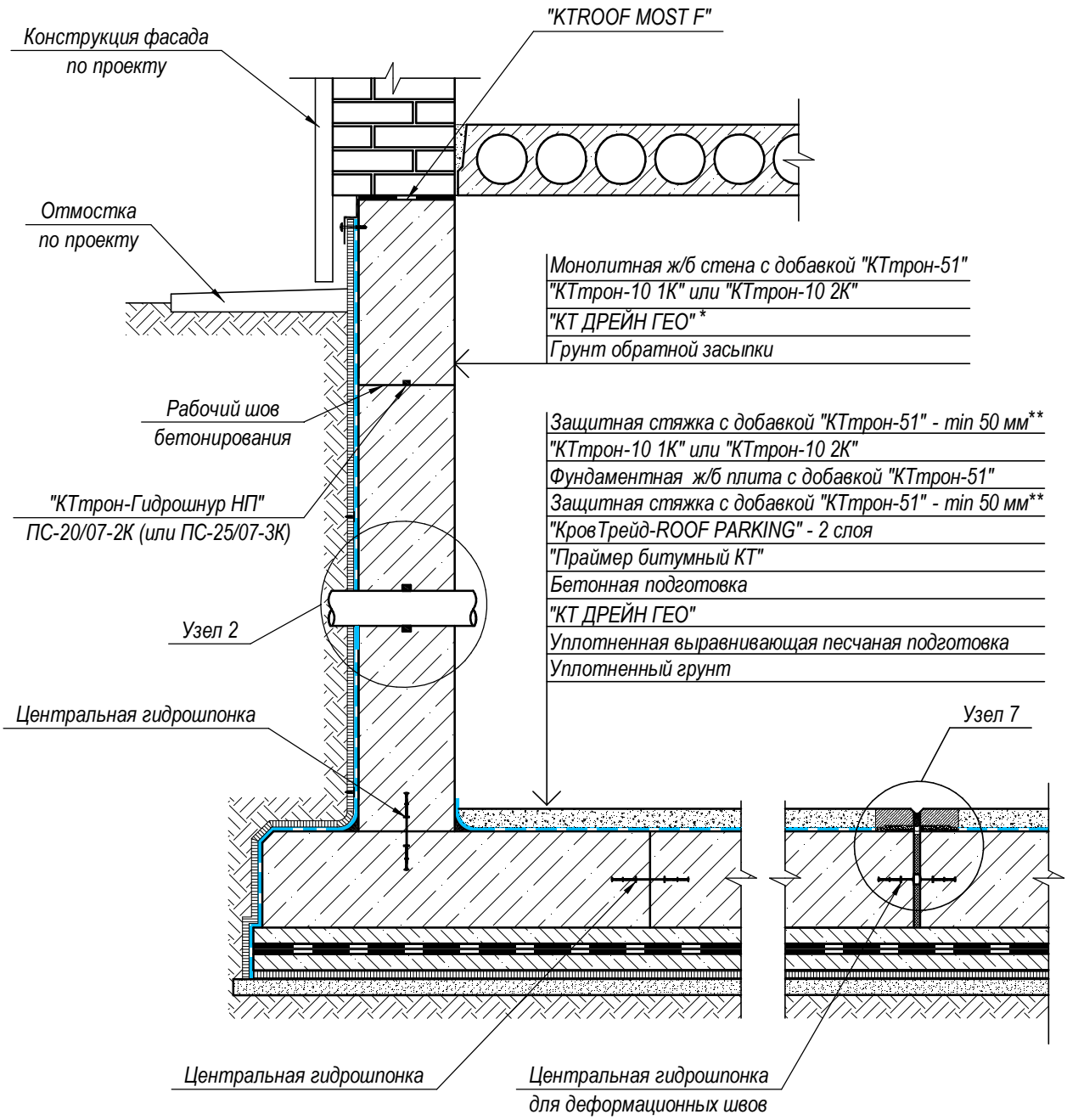

* - Мебрана "КТ ДРЕЙН ГЕО" крепится к вертикальной поверхности при помощи дюбель-гвоздей (с шагом 200-250 мм) по верхней кромке мембраны и далее закрывается краевым профилем. Промежуточное крепление осуществляется при помощи специального самоклеющегося пластмассового крепежа.

** - Класс бетона в соответствии с СП 29.13330-2011

Согласовано

Взам. инв. №

Подп. и дата

Инв. № подл.

Изм.	Кол.уч.	Лист	№ док.	Подпись	Дата
Директор		Шуняев С.Н.			
Главн. инж.		Степанов В.Б			
Разработал		Васильева Е.Н			
Проверил		Закиров Р.Т.			

Техническое решение по гидроизоляции конструкций подземных сооружений материалами "КТтрон" и "КровТрейд" при новом строительстве

Схема гидроизоляции монолитного фундамента с применением гидрошпонок

Стадия	Лист	Листов
ТР	13	48

"Завод КТтрон"

Копировал

Формат А4

Узел 7 (Вариант 1)

Схема гидроизоляции дефомационного шва с применением центральной гидрошпонки

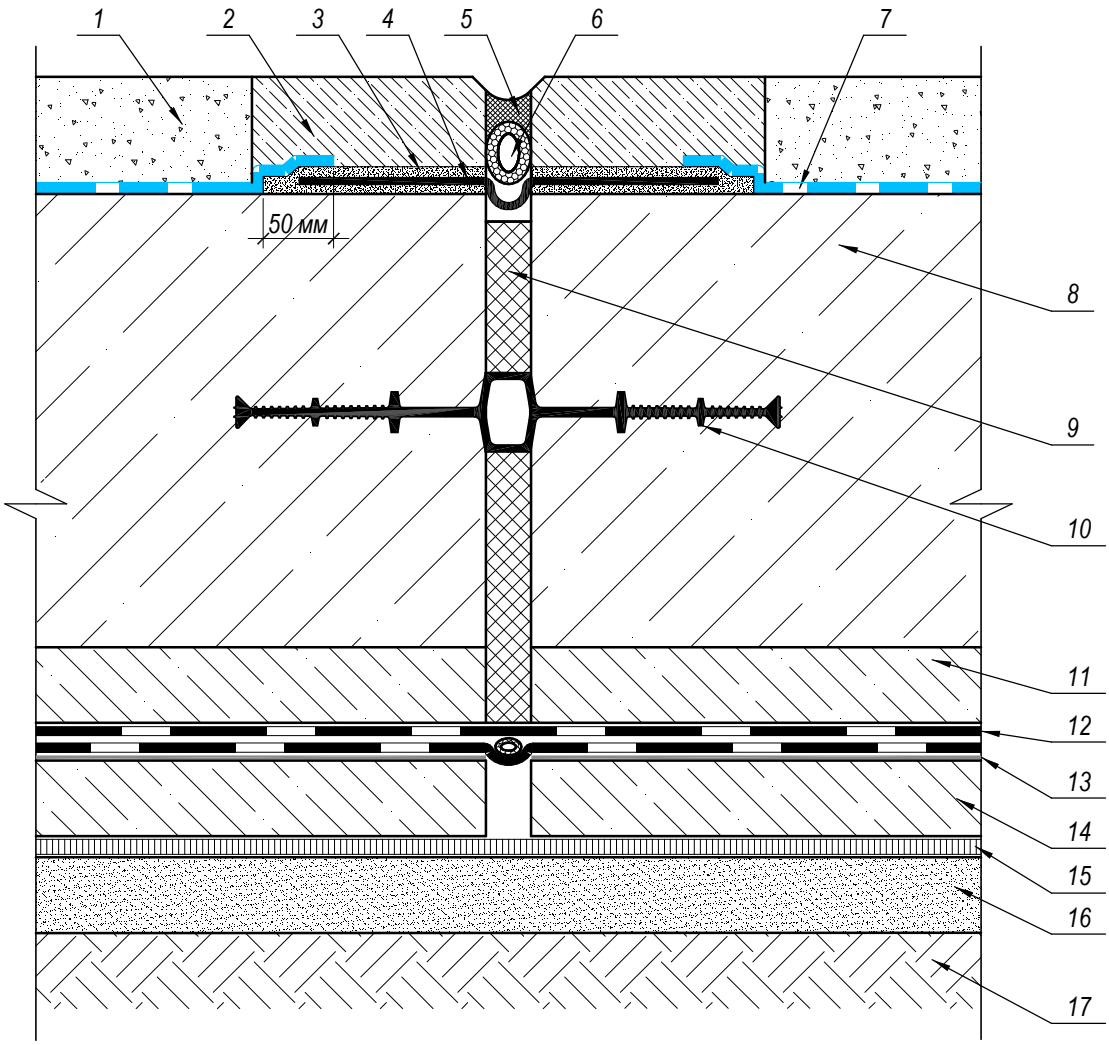

1 - Защитная стяжка с добавкой "КТтрон-51" - min 50 мм *
2 - "КТтрон-3 Т500"
3 - "Клей эпоксидный КТтрон"
4 - "КТтрон-Гидролента ТРЕ"
5 - "КТ гиперфлекс"
6 - Уплотнительный шнур (типа "Валатерм")
7 - КТтрон-10 1К" или "КТтрон-10 2К"
8 - Фундаментная ж/б плита с добавкой "КТтрон-51"
9 - Экструдированный пенополистирол (приклеить на мастику)
10 - Центральная гидрошпонка
11 - Защитная стяжка с добавкой "КТтрон-51" - min 50 мм*
12 - "КровТрейд-ROOF PARKING" - 2 слоя
13 - "Праймер битумный КТ"
14 - Бетонная подготовка
15 - "КТ ДРЕЙН ГЕО"
16 - Уплотненная выравнивающая песчаная подготовка
17 - Уплотненный грунт

*- Класс бетона в соответствии с СП 29.13330-2011

Согласовано

Взам. инв. №

Подп. и дата

Инв. № подл.

Изм.	Кол.уч.	Лист	№ док.	Подпись	Дата
Директор		Шуняев С.Н.			
Главн. инж.		Степанов В.Б			
Разработал		Васильева Е.Н			
Проверил		Закиров Р.Т.			

Техническое решение по гидроизоляции конструкций подземных сооружений материалами "КТтрон" и "КровТрейд" при новом строительстве

Схема гидроизоляции дефомационного шва с применением центральной гидрошпонки

Стадия	Лист	Листов
ТР	14	48

Узел 7 (Вариант 1)

"Завод КТтрон"

Копировал

Формат А4

Узел 7 (Вариант 2)

Схема гидроизоляции дефомационного шва с применением внешней гидрошпонки

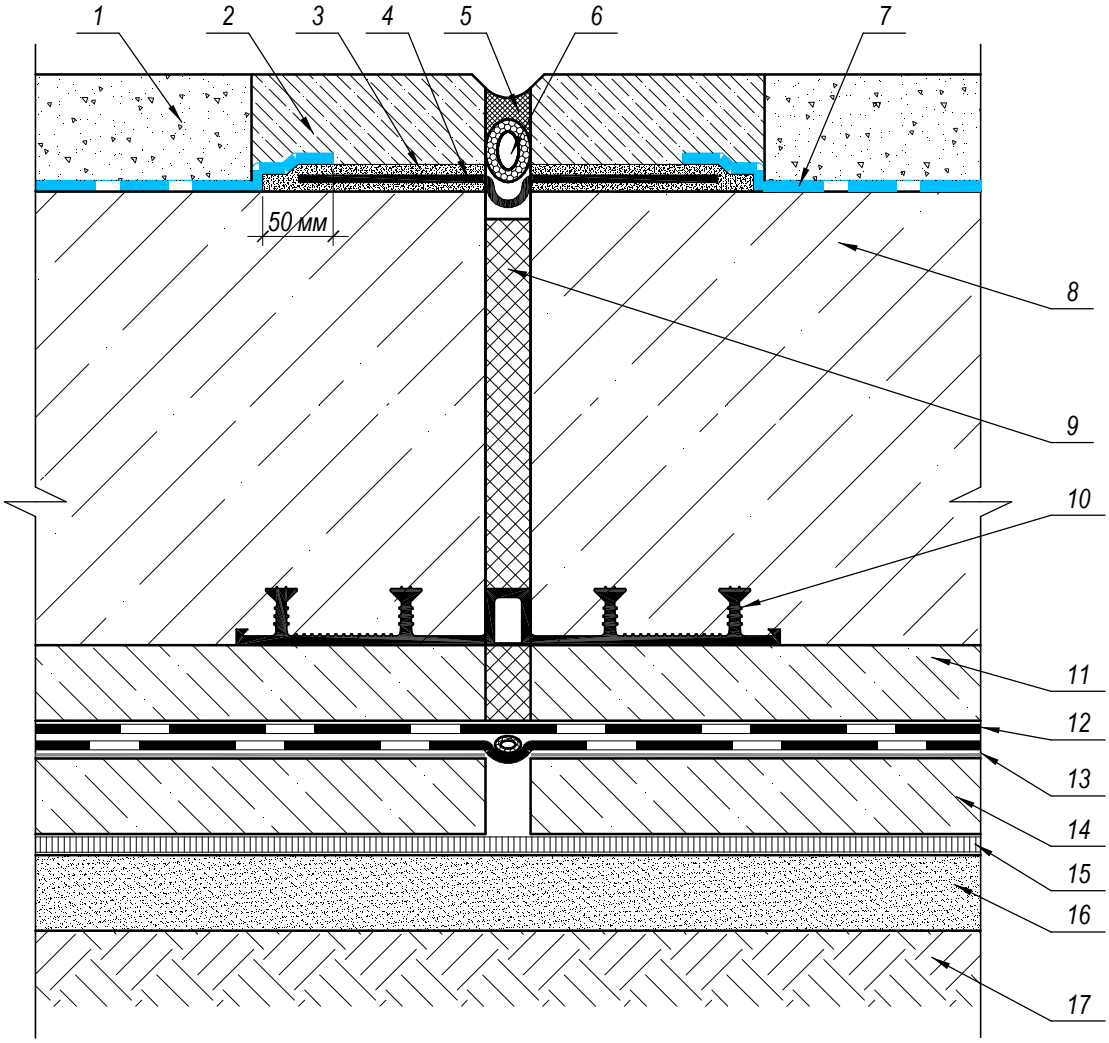

1 - Защитная стяжка*
с добавкой "КТтрон-51" - min 50 мм
2 - "КТтрон-3 Т500"
3 - "Клей эпоксидный КТтрон"
4 - "КТтрон-Гидролента ТРЕ"
5 - "КТ гиперфлекс"
6 - Уплотнительный шнур (типа "Валатерм")
7 - "КТтрон-10 1К" или "КТтрон-10 2К"
8 - Фундаментная ж/б плита с добавкой "КТтрон-51"
9 - Экструдированный пенополистирол
(приклеить на мастику)
10 - Внешняя гидрошпонка
11 - Защитная стяжка
с добавкой "КТтрон-51" - min 50 мм*
12 - "КровТрейд-ROOF PARKING" - 2 слоя
13 - "Праймер битумный КТ"
14 - Бетонная подготовка
15 - "КТ ДРЕЙН ГЕО"
16 - Уплотненная выравнивающая
песчаная подготовка
17 - Уплотненный грунт

*- Класс бетона в соответствии с СП 29.13330-2011

Согласовано

Взам. инв. №

Подп. и дата

Инв. № подл.

Изм.	Кол.уч.	Лист	№ док.	Подпись	Дата
Директор		Шуняев С.Н.			
Главн. инж.		Степанов В.Б			
Разработал		Васильева Е.Н			
Проверил		Закиров Р.Т.			

Техническое решение по гидроизоляции конструкций подземных сооружений материалами "КТтрон" и "КровТрейд" при новом строительстве

Схема гидроизоляции дефомационного шва с применением внешней гидрошпонки

Стадия	Лист	Листов
ТР	15	48

Узел 7 (Вариант 2)

"Завод КТтрон"

Копировал

Формат А4

Схема гидроизоляции сборного фундамента

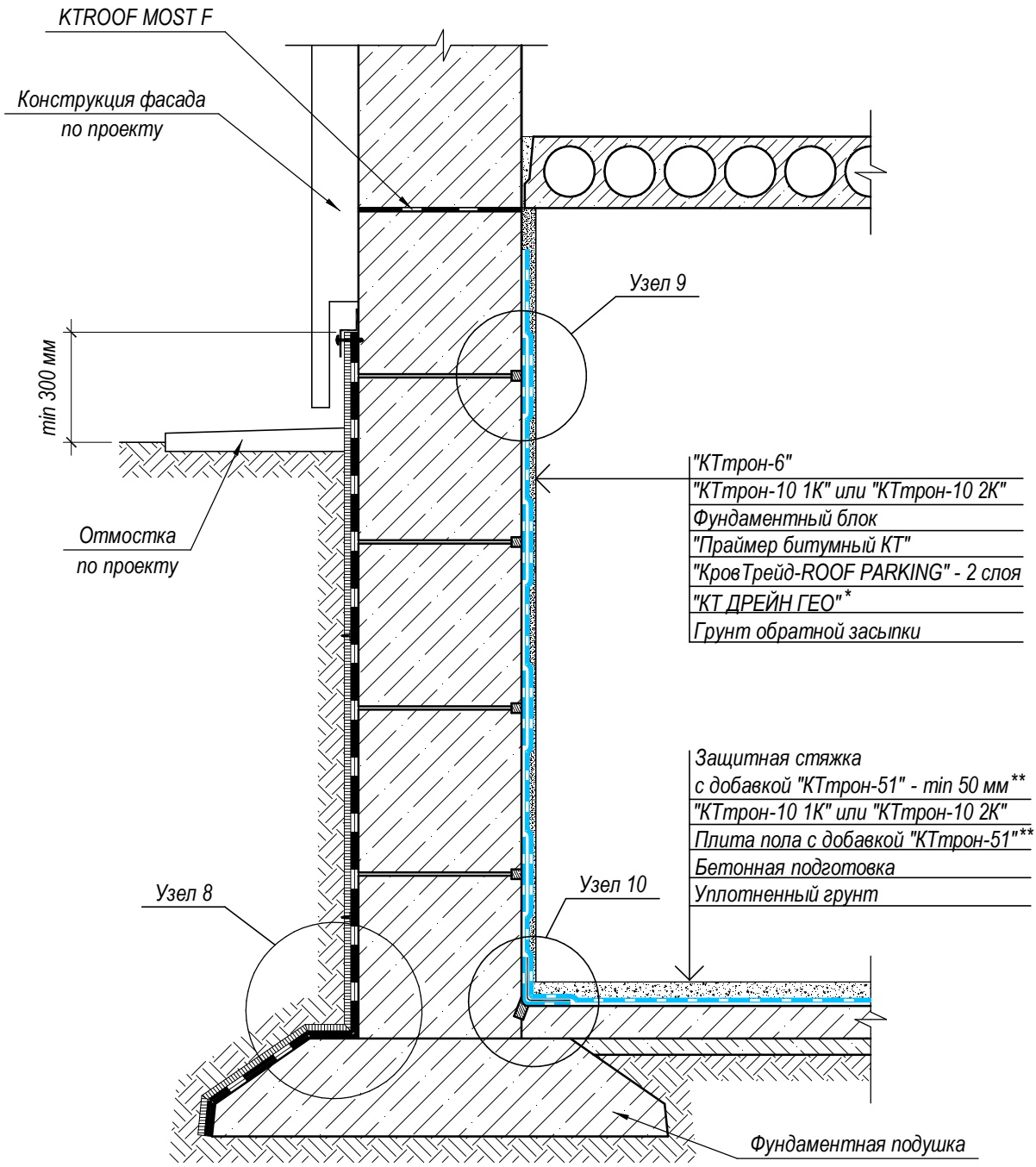

* - Мебрана "КТ ДРЕЙН ГЕО" крепится к вертикальной поверхности при помощи дюбель-гвоздей (с шагом 200-250 мм) по верхней кромке мембраны и далее закрывается краевым профилем. Промежуточное крепление осуществляется при помощи специального самоклеющегося пластмассового крепежа .

**- Класс бетона в соответствии с СП 29.13330-2011

Согласовано

Взам. инв. №

Подп. и дата

Инв. № подл.

Изм.	Кол.уч.	Лист	№ док.	Подпись	Дата
Директор		Шуняев С.Н.			
Главн. инж.		Степанов В.Б			
Разработал		Васильева Е.Н			
Проверил		Закиров Р.Т.			

Техническое решение по гидроизоляции конструкций подземных сооружений материалами "КТтрон" и "КровТрейд" при новом строительстве

Схема гидроизоляции сборного фундамента

Стадия	Лист	Листов
ТР	16	48

"Завод КТтрон"

Копировал

Формат А4

Узел 8

Схема гидроизоляции по примыканию фундаментная подушка-стена

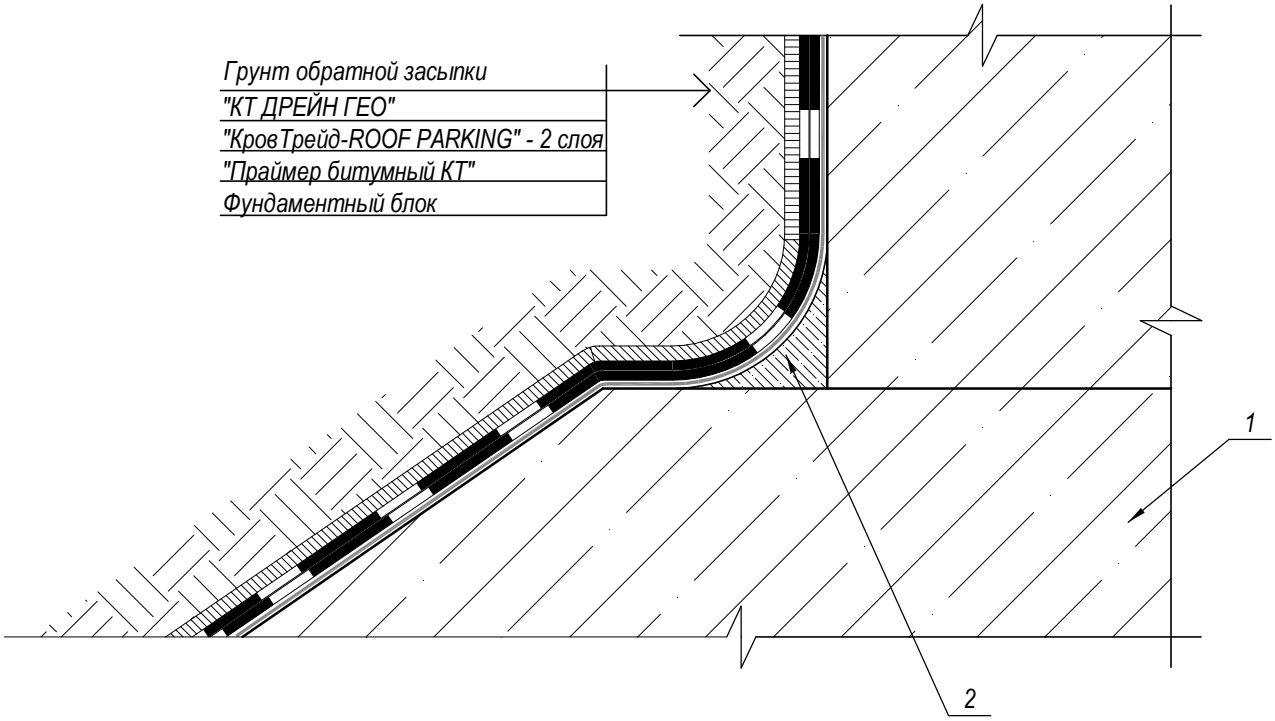

1 - Фундаментная подушка

2 - Галтель радиусом не менее 50 мм из ремонтного материала "КТтрон-3"

Согласовано

Взам. инв. №

Подп. и дата

Инв. № подл.

Изм.	Кол.уч.	Лист	№ док.	Подпись	Дата
Директор		Шуняев С.Н.			
Главн. инж.		Степанов В.Б			
Разработал		Васильева Е.Н			
Проверил		Закиров Р.Т.			

Техническое решение по гидроизоляции конструкций подземных сооружений материалами "КТтрон" и "КровТрейд" при новом строительстве

Схема гидроизоляции по примыканию фундаментная подушка-стена	Стадия	Лист	Листов
	ТР	17	48
Узел 8	"Завод КТтрон"		

Копировал

Формат А4

Узел 9

Схема герметизации межблочных швов

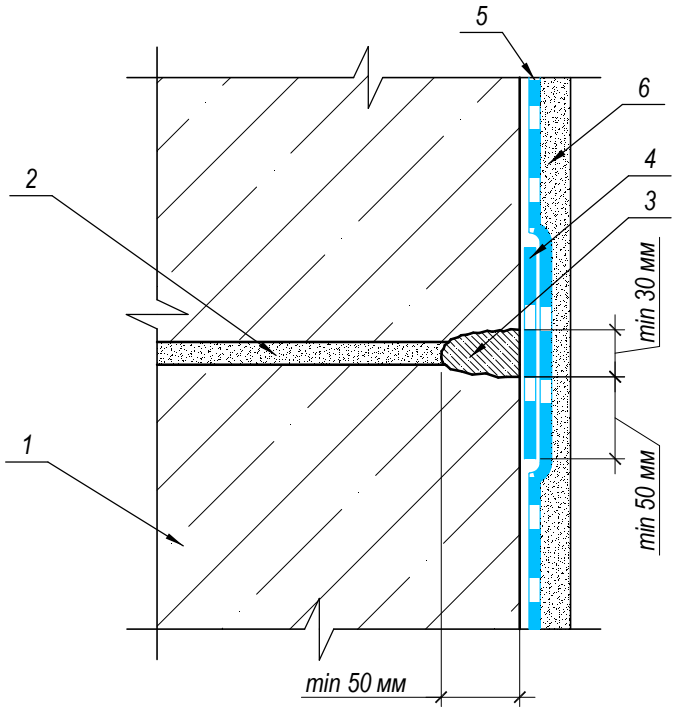

1 - Фундаментный блок
2 - Существующее заполнение шва
3 - "КТтрон-2"
4 - "КТтрон-10 1К" или "КТтрон-10 2К",
армированный стеклосеткой с ячейкой 5х5 мм
5 - "КТтрон-10 1К" или "КТтрон-10 2К"
6 - "КТтрон-6"

Согласовано

Взам. инв. №

Подп. и дата

Инв. № подл.

Изм.	Кол.уч.	Лист	№ док.	Подпись	Дата
Директор		Шуняев С.Н.			
Главн. инж.		Степанов В.Б			
Разработал		Васильева Е.Н			
Проверил		Закиров Р.Т.			

Техническое решение по гидроизоляции конструкций подземных сооружений материалами "КТтрон" и "КровТрейд" при новом строительстве

Схема герметизации межблочных швов	Стадия	Лист	Листов
	ТР	18	48
Узел 9	"Завод КТтрон"		

Копировал Формат А4

Узел 10

Схема гидроизоляции по примыканию фундаментная плита-стена

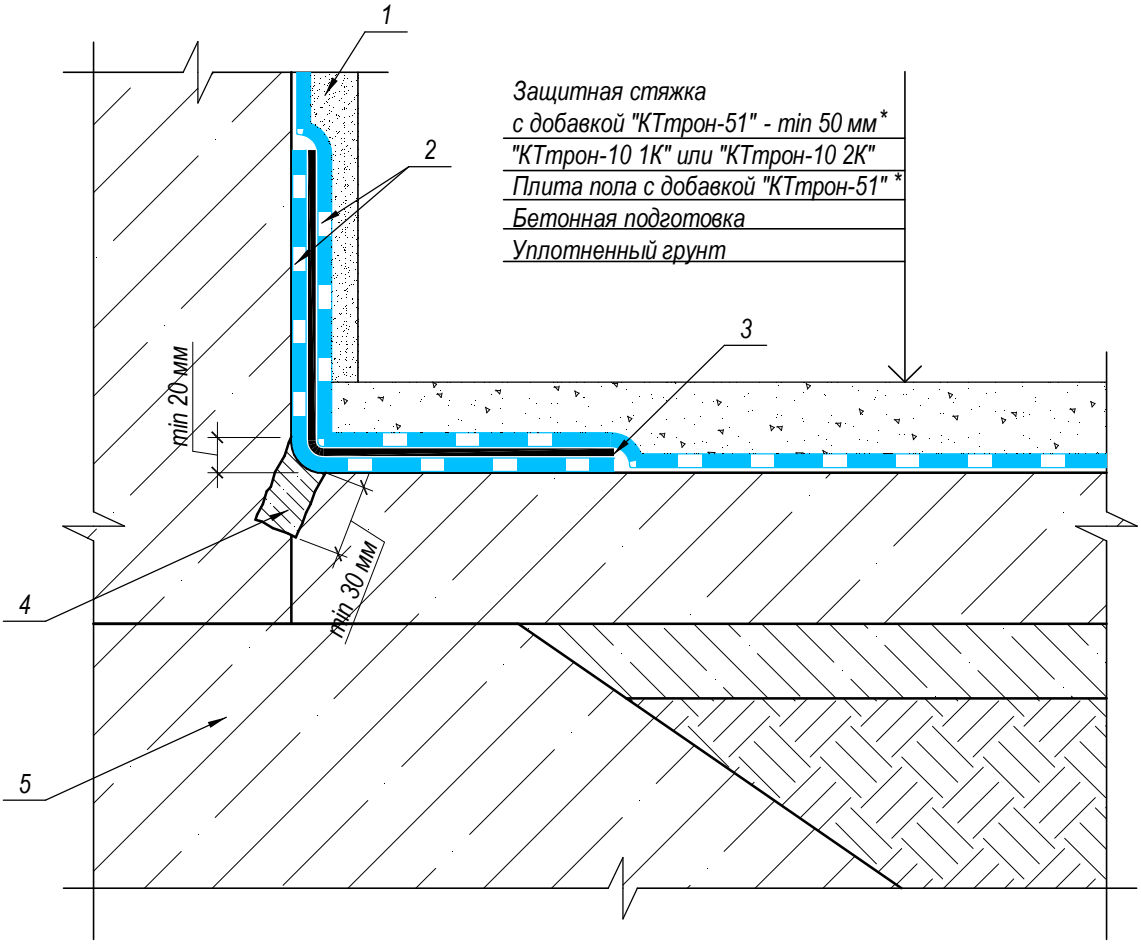

1 - "КТтрон-6"
2 - "КТтрон-10 1К" или КТтрон-10 2К"
3 - "КТтрон-Гидролента DSL-PERFOR"
4 - "КТтрон-2"
5 - Фундаментная подушка

*- Класс бетона в соответствии с СП 29.13330-2011

Согласовано

Взам. инв. №

Подп. и дата

Инв. № подл.

Изм.	Кол.уч.	Лист	№ док.	Подпись	Дата
Директор		Шуняев С.Н.			
Главн. инж.		Степанов В.Б			
Разработал		Васильева Е.Н			
Проверил		Закиров Р.Т.			

Техническое решение по гидроизоляции конструкций подземных сооружений материалами "КТтрон" и "КровТрейд" при новом строительстве

Схема гидроизоляции по примыканию фундаментная плита-стена	Стадия	Лист	Листов
	ТР	19	48
Узел 10	"Завод КТтрон"		

Копировал

Формат А4

Схема герметизации опалубочных отверстий

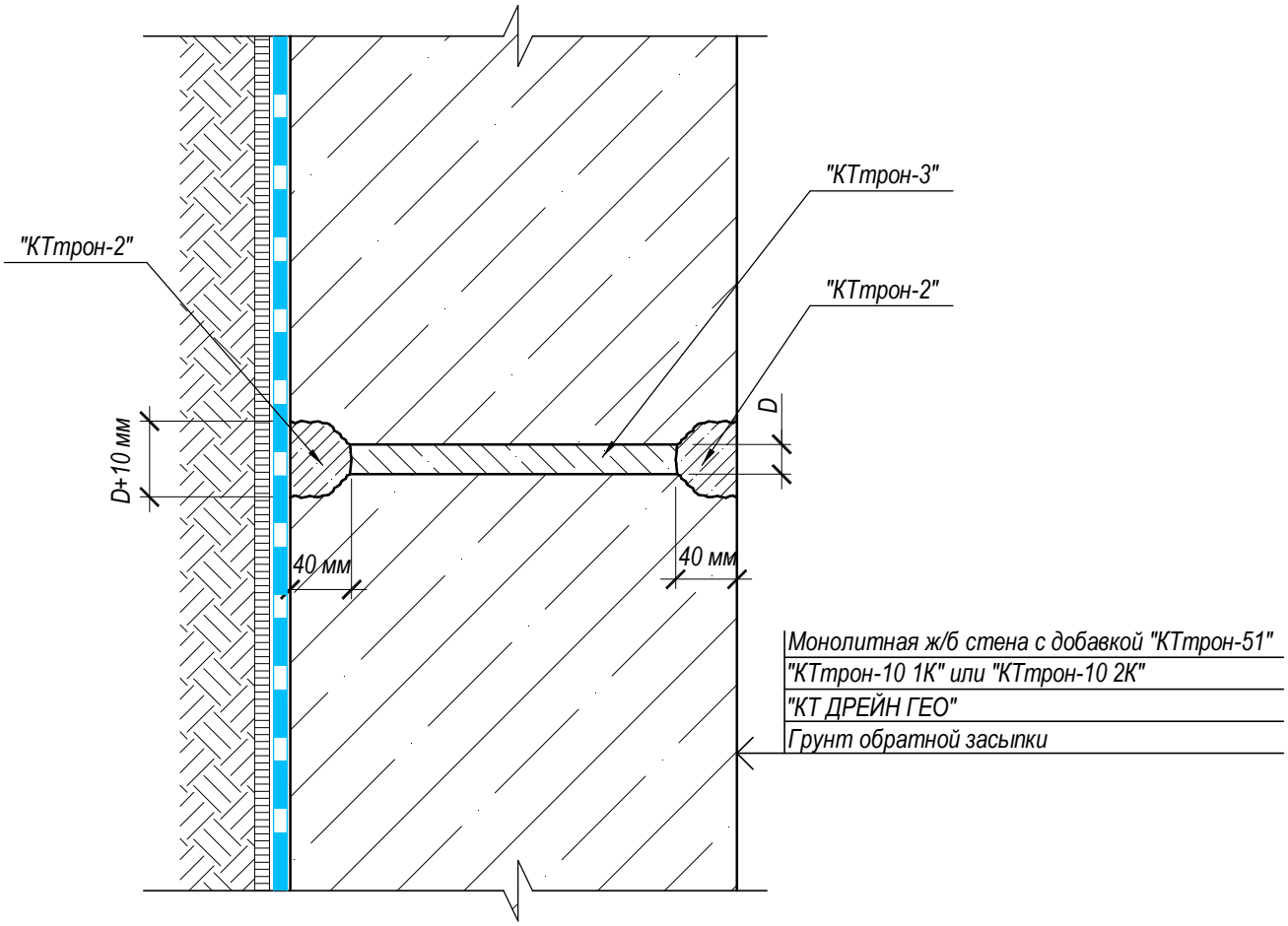

Согласовано

Взам. инв. №

Подп. и дата

Инв. № подл.

Изм.	Кол.уч.	Лист	№ док.	Подпись	Дата
Директор		Шуняев С.Н.			
Главн. инж.		Степанов В.Б			
Разработал		Васильева Е.Н			
Проверил		Закиров Р.Т.			

Техническое решение по гидроизоляции конструкций подземных сооружений материалами "КТтрон" и "КровТрейд" при новом строительстве

Схема герметизации опалубочных отверстий

Стадия	Лист	Листов
ТР	20	48

"Завод КТтрон"

Копировал

Формат А4

Схема гидроизоляции монолитной плиты фундамента по сваям

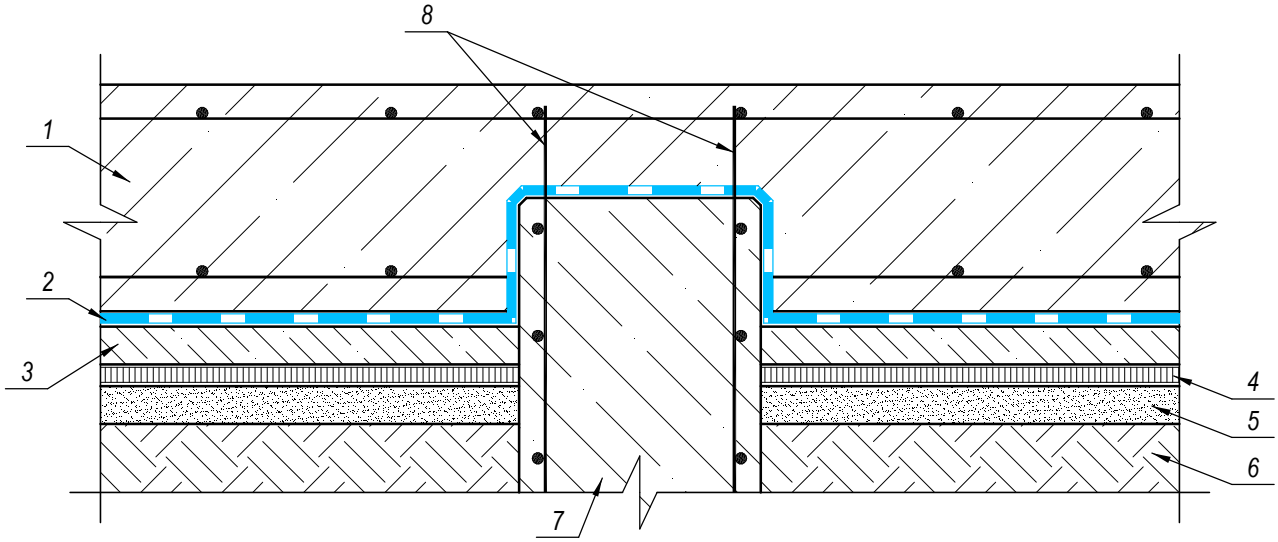

1 - Фундаментная ж/б плита с добавкой "КТтрон-51"
2 - "КТтрон-10 1К" или "КТтрон-10 2К"
3 - Бетонная подготовка
4 - "КТ ДРЕЙН ГЕО"
5 - Уплотненная выравнивающая песчаная подготовка
6 - Уплотненный грунт
7 - Оголовок сваи, по периметру снять фаску, закруглить радиусом 20 мм
8 - Арматура сваи, обработать "КТтрон-праймер"

Согласовано

Взам. инв. №

Подп. и дата

Инв. № подл.

Изм.	Кол.уч.	Лист	№ док.	Подпись	Дата
Директор		Шуняев С.Н.			
Главн. инж.		Степанов В.Б			
Разработал		Васильева Е.Н			
Проверил		Закиров Р.Т.			

Техническое решение по гидроизоляции конструкций подземных сооружений материалами "КТтрон" и "КровТрейд" при новом строительстве

Схема гидроизоляции монолитной плиты фундамента по сваям

Стадия	Лист	Листов
ТР	21	48

"Завод КТтрон"

Копировал

Формат А4

Схема гидроизоляции фундамента с буросекущими сваями

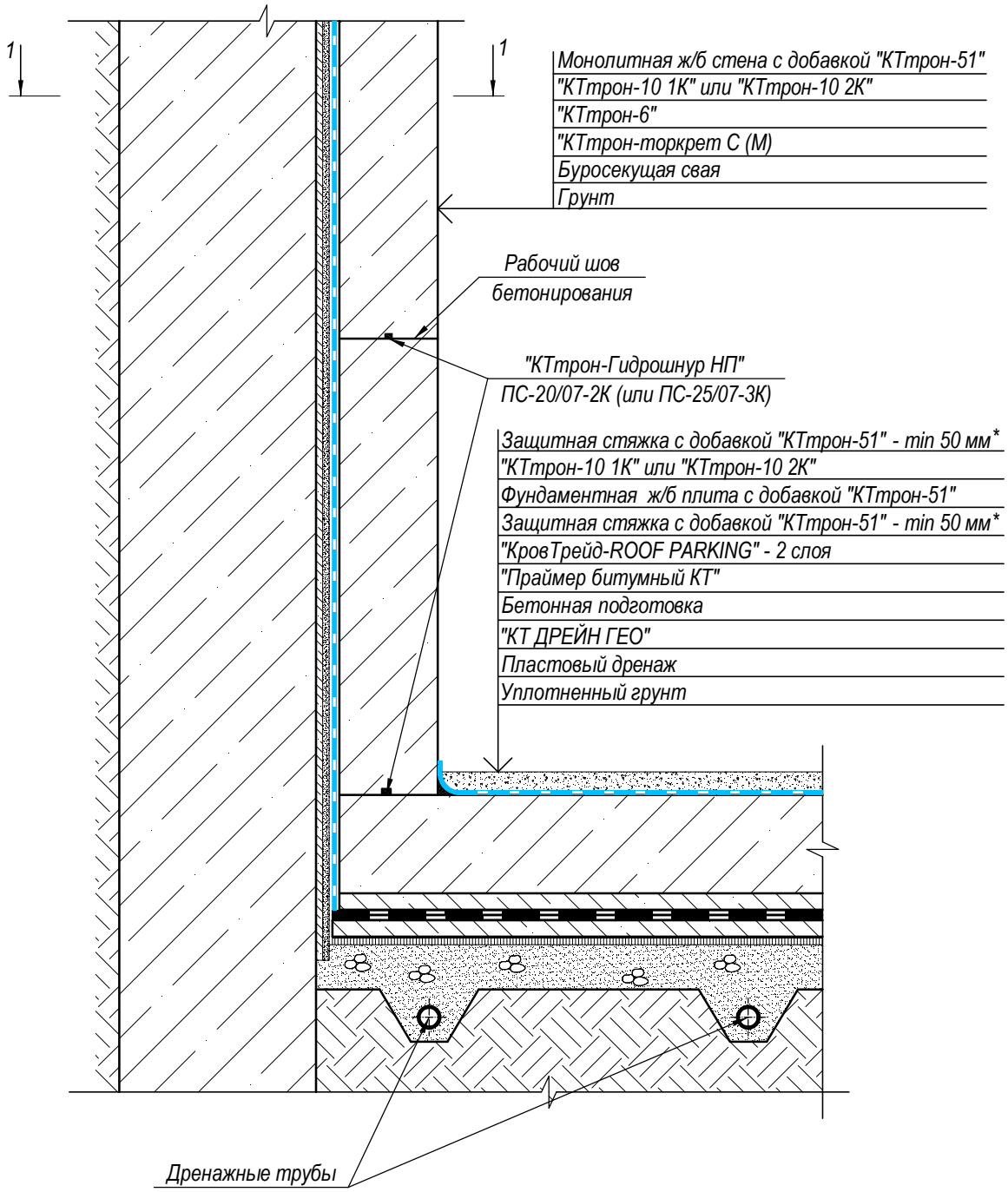

*- Класс бетона в соответствии с СП 29.13330-2011

Согласовано

Взам. инв. №

Подп. и дата

Инв. № подл.

Изм.	Кол.уч.	Лист	№ док.	Подпись	Дата
Директор		Шуняев С.Н.			
Главн. инж.		Степанов В.Б			
Разработал		Васильева Е.Н			
Проверил		Закиров Р.Т.			

Техническое решение по гидроизоляции конструкций подземных сооружений материалами "КТтрон" и "КровТрейд" при новом строительстве

Схема гидроизоляции фундамента с буросекущими сваями

Стадия	Лист	Листов
ТР	22	48

"Завод КТтрон"

Копировал

Формат А4

Схема гидроизоляции фундамента с буросекущими сваями

1-1

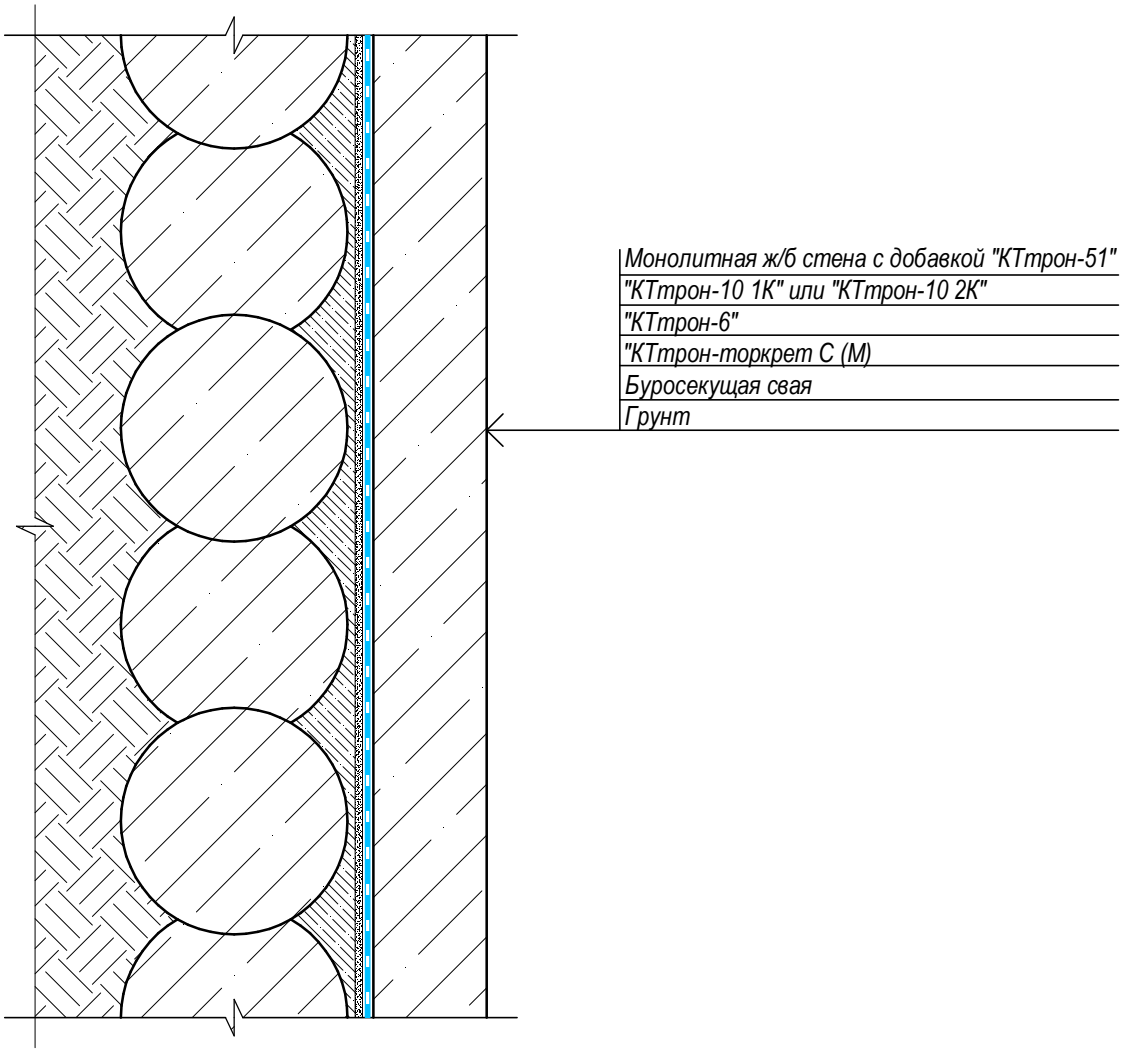

Согласовано

Взам. инв. №

Подп. и дата

Инв. № подл.

Изм.	Кол.уч.	Лист	№ док.	Подпись	Дата
Директор		Шуняев С.Н.			
Главн. инж.		Степанов В.Б			
Разработал		Васильева Е.Н			
Проверил		Закиров Р.Т.			

Техническое решение по гидроизоляции конструкций подземных сооружений материалами "КТтрон" и "КровТрейд" при новом строительстве

Схема гидроизоляции фундамента с буросекущими сваями. 1-1

Стадия	Лист	Листов
ТР	23	48

"Завод КТтрон"

Копировал

Формат А4

Схема гидроизоляции фундамента с укреплением грунта шпунтом Ларсена

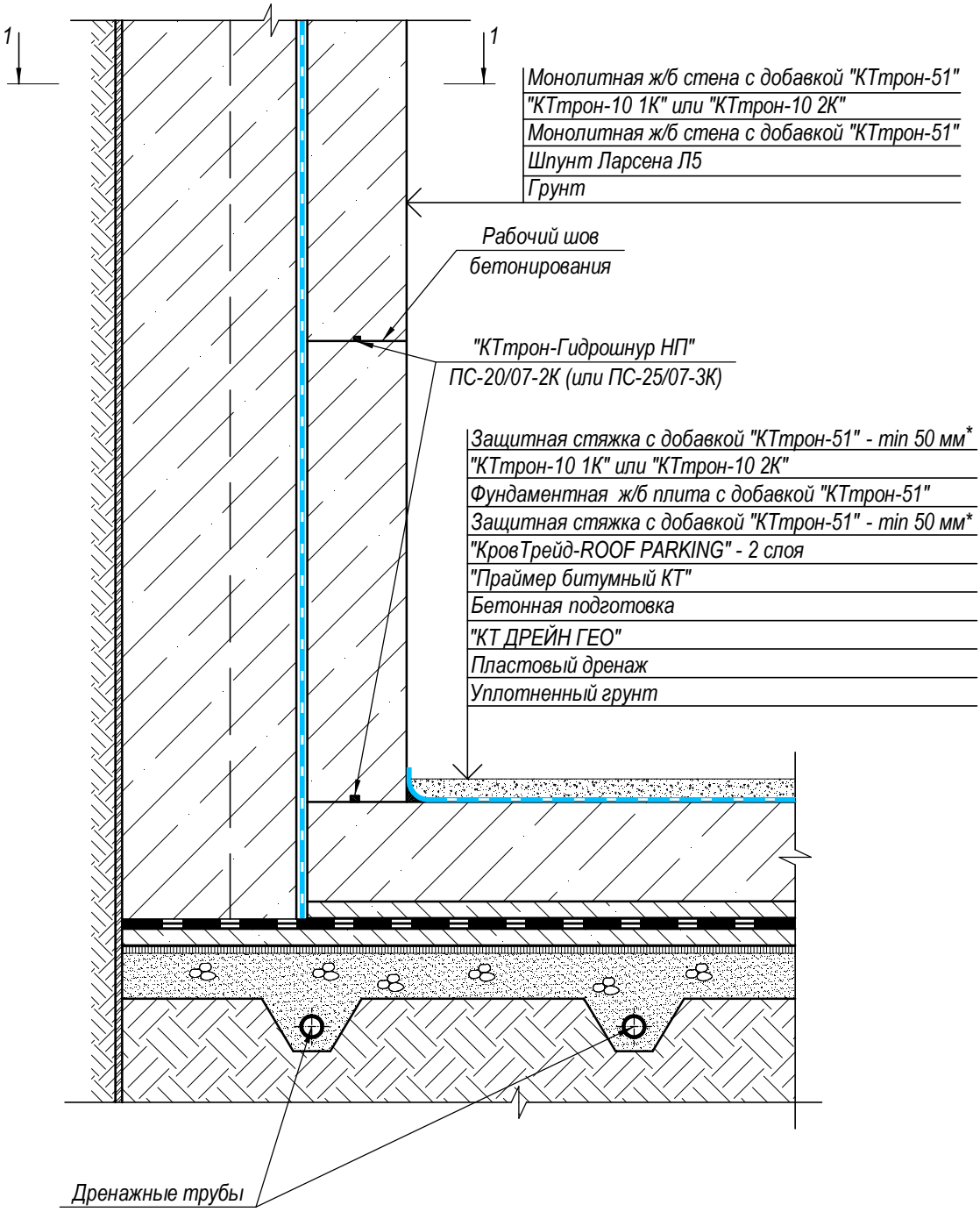

*- Класс бетона в соответствии с СП 29.13330-2011

Согласовано

Взам. инв. №

Подп. и дата

Инв. № подл.

Изм.	Кол.уч.	Лист	№ док.	Подпись	Дата
Директор		Шуняев С.Н.			
Главн. инж.		Степанов В.Б			
Разработал		Васильева Е.Н			
Проверил		Закиров Р.Т.			

Техническое решение по гидроизоляции конструкций подземных сооружений материалами "КТтрон" и "КровТрейд" при новом строительстве

Схема гидроизоляции фундамента с укреплением грунта шпунтом Ларсена

Стадия	Лист	Листов
ТР	24	48

"Завод КТтрон"

Копировал

Формат А4

Схема гидроизоляции фундамента с укреплением грунта шпунтом Ларсена

1-1

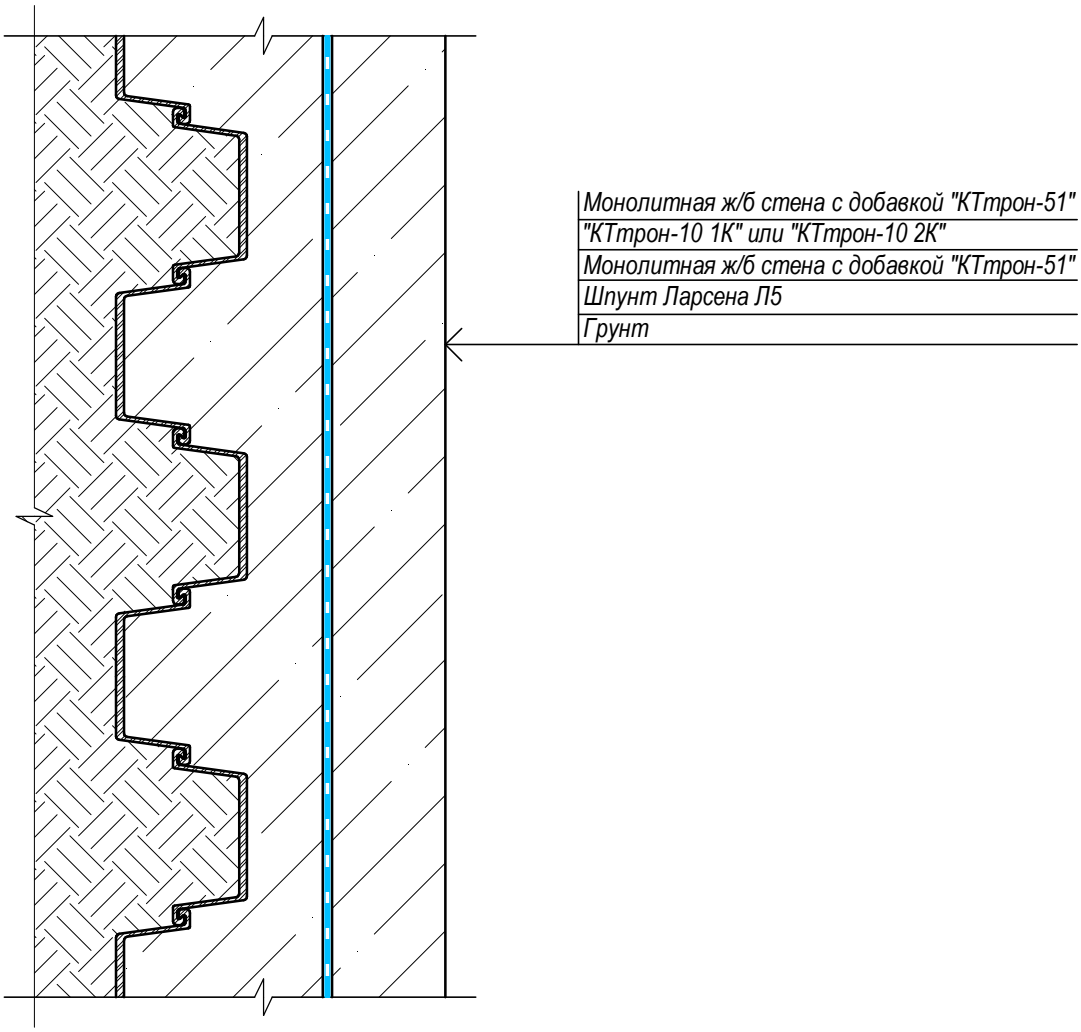

Согласовано

Взам. инв. №

Подп. и дата

Инв. № подл.

Изм.	Кол.уч.	Лист	№ док.	Подпись	Дата
Директор		Шуняев С.Н.			
Главн. инж.		Степанов В.Б			
Разработал		Васильева Е.Н			
Проверил		Закиров Р.Т.			

Техническое решение по гидроизоляции конструкций подземных сооружений материалами "КТрон" и "КровТрейд" при новом строительстве

Схема гидроизоляции фундамента с укреплением грунта шпунтом Ларсена. 1-1

Стадия	Лист	Листов
ТР	25	48

"Завод КТрон"

Копировал

Формат А4

Общая схема подземного паркинга

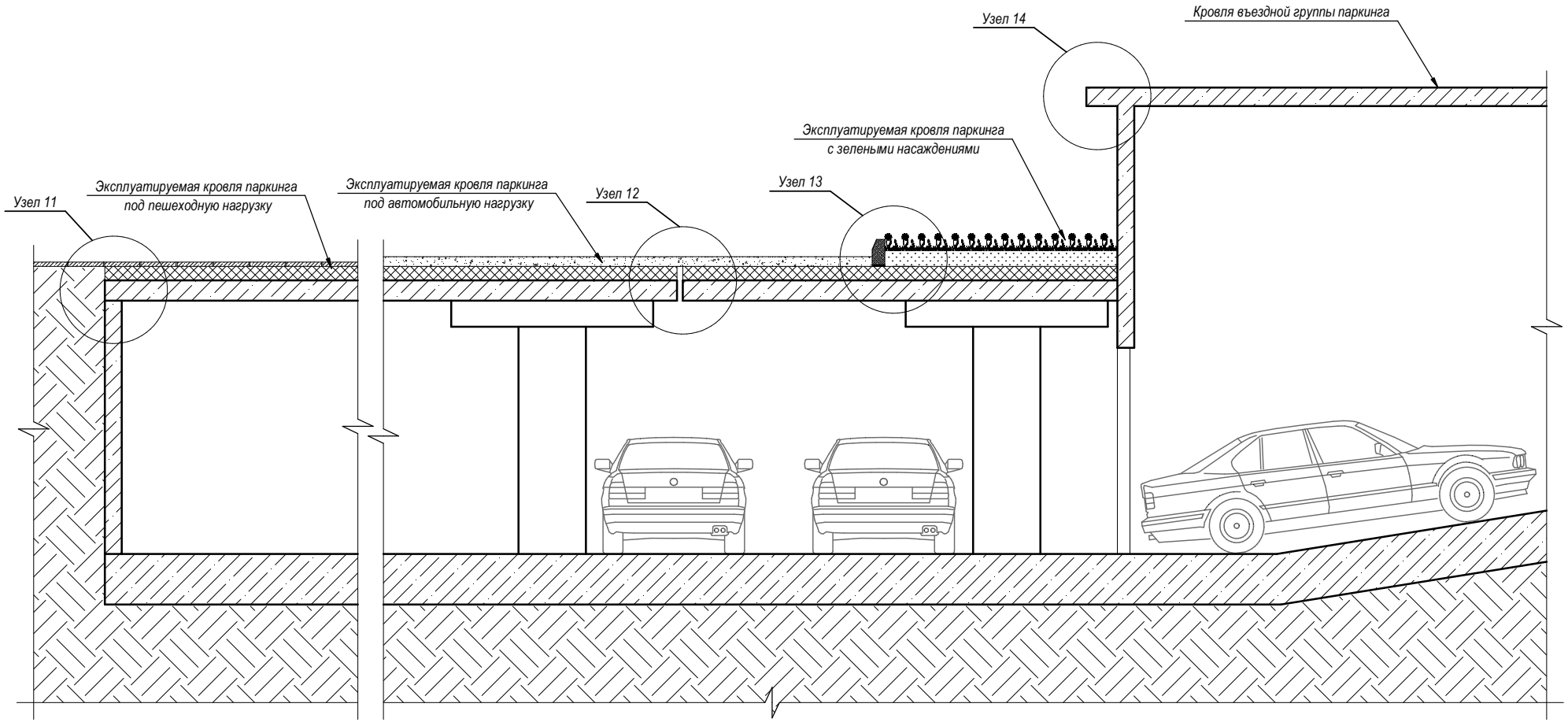

Согласовано

Взам. инв. №

Подп. и дата

Инв. № подл.

Изм.	Кол.уч.	Лист	№ док.	Подпись	Дата
Директор		Шуняев С.Н.			
Главн. инж.		Степанов В.Б			
Разработал		Васильева Е.Н			
Проверил		Закиров Р.Т.			

Техническое решение по гидроизоляции конструкций подземных сооружений материалами "КТтрон" и "КровТрейд" при новом строительстве

Общая схема подземного паркинга

Стадия	Лист	Листов
ТР	26	48

"Завод КТтрон"

Копировал

Формат А3

Схема гидроизоляции эксплуатируемой кровли паркинга под пешеходную нагрузку

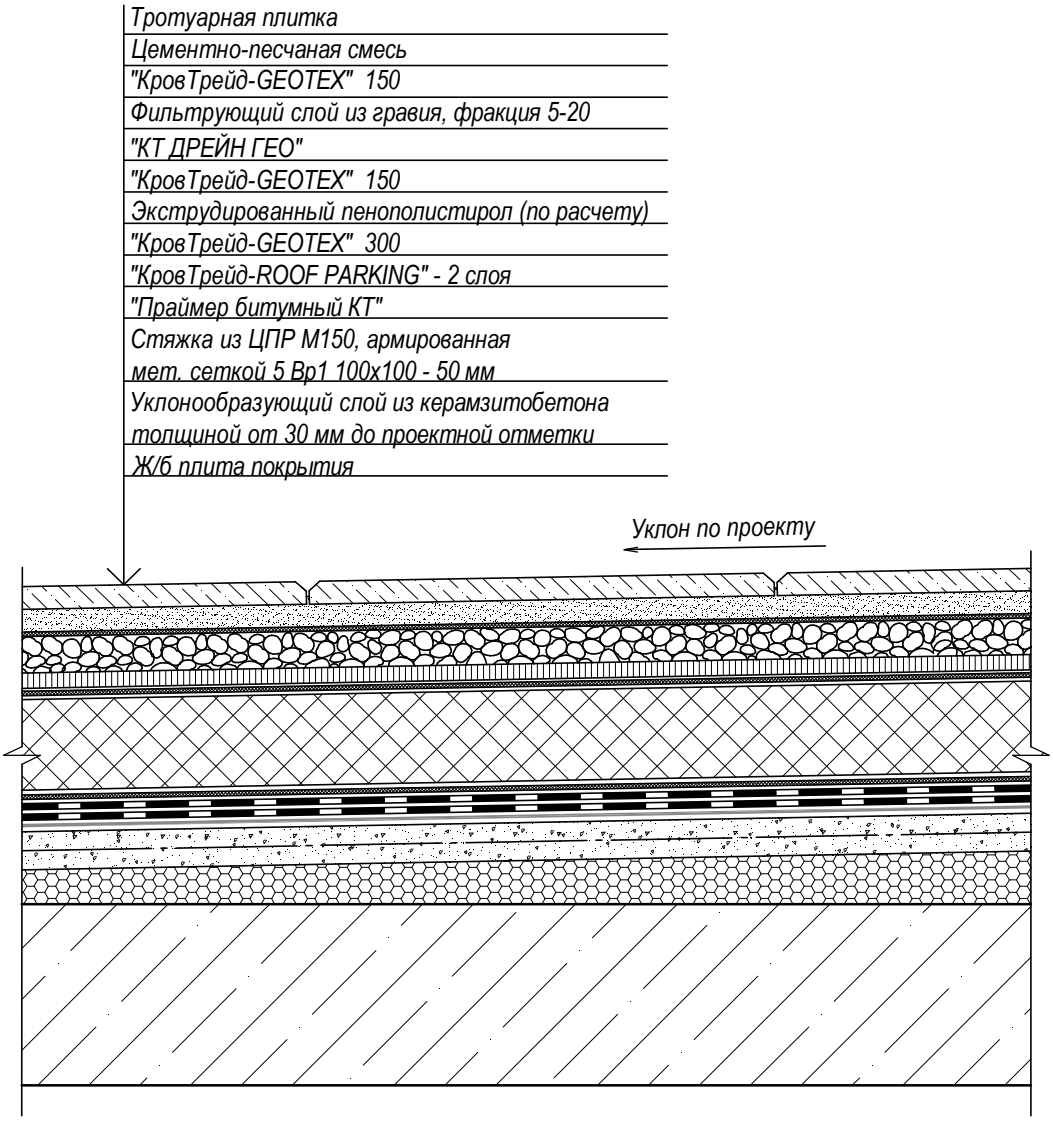

Согласовано

Взам. инв. №

Подп. и дата

Инв. № подл.

Изм.	Кол.уч.	Лист	№ док.	Подпись	Дата
Директор		Шуняев С.Н.			
Главн. инж.		Степанов В.Б			
Разработал		Васильева Е.Н			
Проверил		Закиров Р.Т.			

Техническое решение по гидроизоляции конструкций подземных сооружений материалами "КТтрон" и "КровТрейд" при новом строительстве

Схема гидроизоляции эксплуатируемой кровли паркинга под пешеходную нагрузку

Стадия	Лист	Листов
ТР	27	48

"Завод КТтрон"

Копировал

Формат А4

Узел 11

Схема гидроизоляции примыкания кровли паркинга к стене

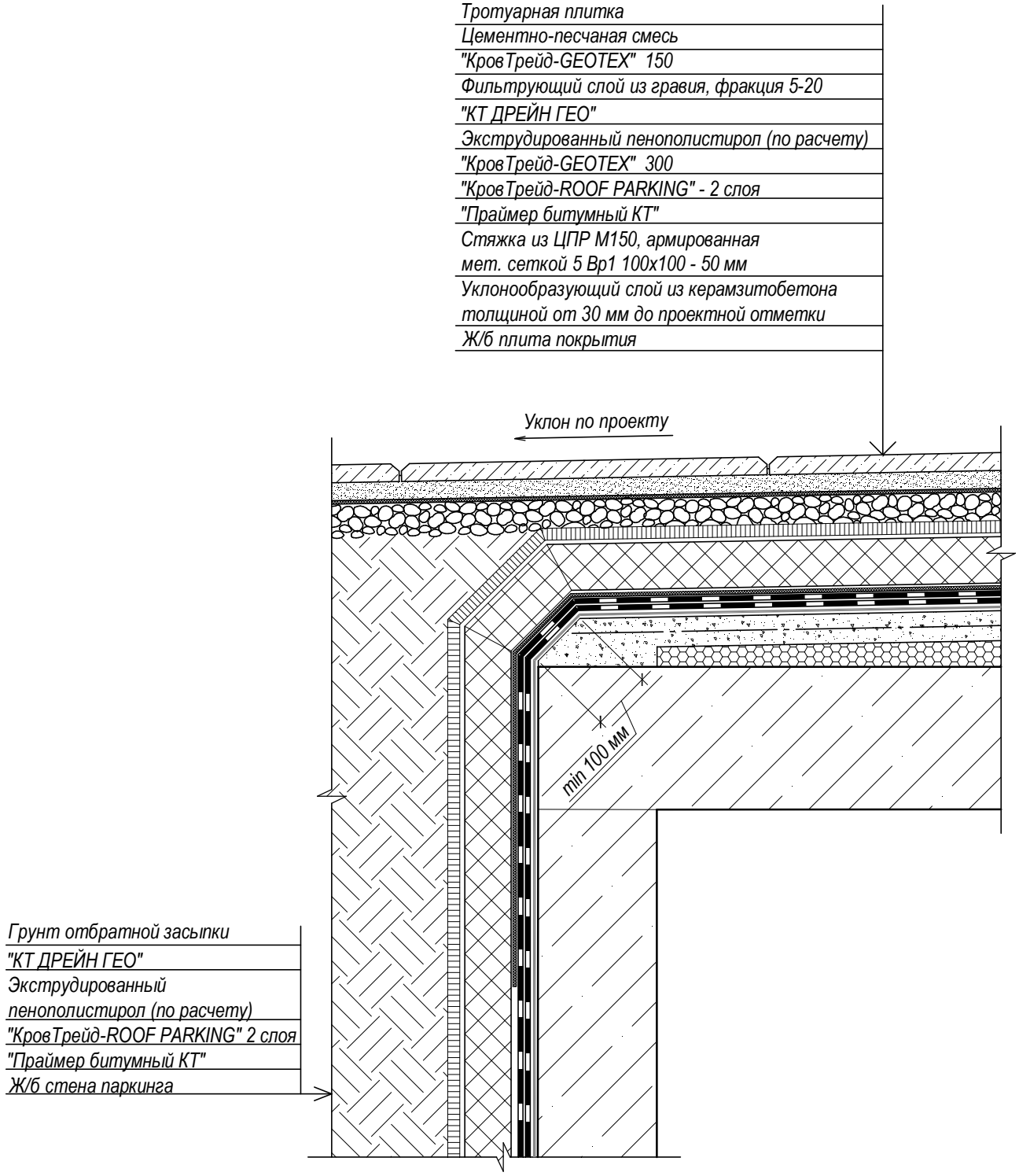

Согласовано

Взам. инв. №

Подп. и дата

Инв. № подл.

Изм.	Кол.уч.	Лист	№ док.	Подпись	Дата
Директор		Шуняев С.Н.			
Главн. инж.		Степанов В.Б			
Разработал		Васильева Е.Н			
Проверил		Закиров Р.Т.			

Техническое решение по гидроизоляции конструкций подземных сооружений материалами "КТтрон" и "КровТрейд" при новом строительстве

Схема гидроизоляции примыкания кровли паркинга к стене

Стадия	Лист	Листов
ТР	28	48

Узел 11

"Завод КТтрон"

Копировал

Формат А4

Схема гидроизоляции эксплуатируемой кровли паркинга под автомобильную нагрузку

Асфальтобетон в два слоя с дорожной сеткой между слоями
Выравнивающий слой ж/б плита - не менее 100 мм
"КровТрейд-PAROIZOL"
Экструдированный пенополистирол (по расчету)
"КровТрейд-GEOTEX" 300
"КровТрейд-ROOF PARKING" - 2 слоя
"Праймер битумный КТ"
Стяжка из ЦПР М150, армированная мет. сеткой 5 Вр1 100х100 - 50 мм
Уклонообразующий слой из керамзитобетона толщиной от 30 мм до проектной отметки
Ж/б плита покрытия

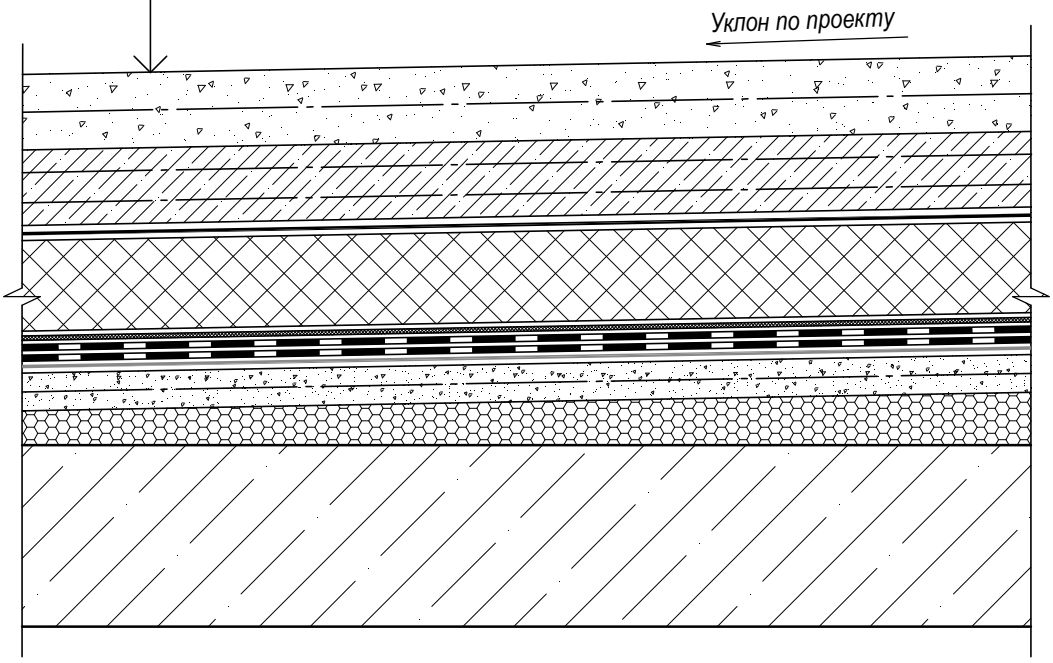

Согласовано

Взам. инв. №

Подп. и дата

Инв. № подл.

Изм.	Кол.уч.	Лист	№ док.	Подпись	Дата
Директор		Шуняев С.Н.			
Главн. инж.		Степанов В.Б			
Разработал		Васильева Е.Н			
Проверил		Закиров Р.Т.			

Техническое решение по гидроизоляции конструкций подземных сооружений материалами "КТтрон" и "КровТрейд" при новом строительстве

Схема гидроизоляции эксплуатируемой кровли паркинга под автомобильную нагрузку

Стадия	Лист	Листов
ТР	29	48

"Завод КТтрон"

Копировал

Формат А4

Узел 12
Схема гидроизоляции деформационного шва эксплуатируемой кровли паркинга

Асфальтобетон в два слоя с дорожной сеткой между слоями
Выравнивающий слой ж/б плита - не менее 100 мм
"КровТрейд-PAROIZOL"
Экструдированный пенополистирол (по расчету)
"КровТрейд-GEOTEX" 300
"КровТрейд-ROOF PARKING" - 2 слоя
"Праймер битумный КТ"
Стяжка из ЦПР М150, армированная мет. сеткой 5 Вр1 100х100 - 50 мм
Уклонообразующий слой из керамзитобетона толщиной от 30 мм до проектной отметки
Ж/б плита покрытия

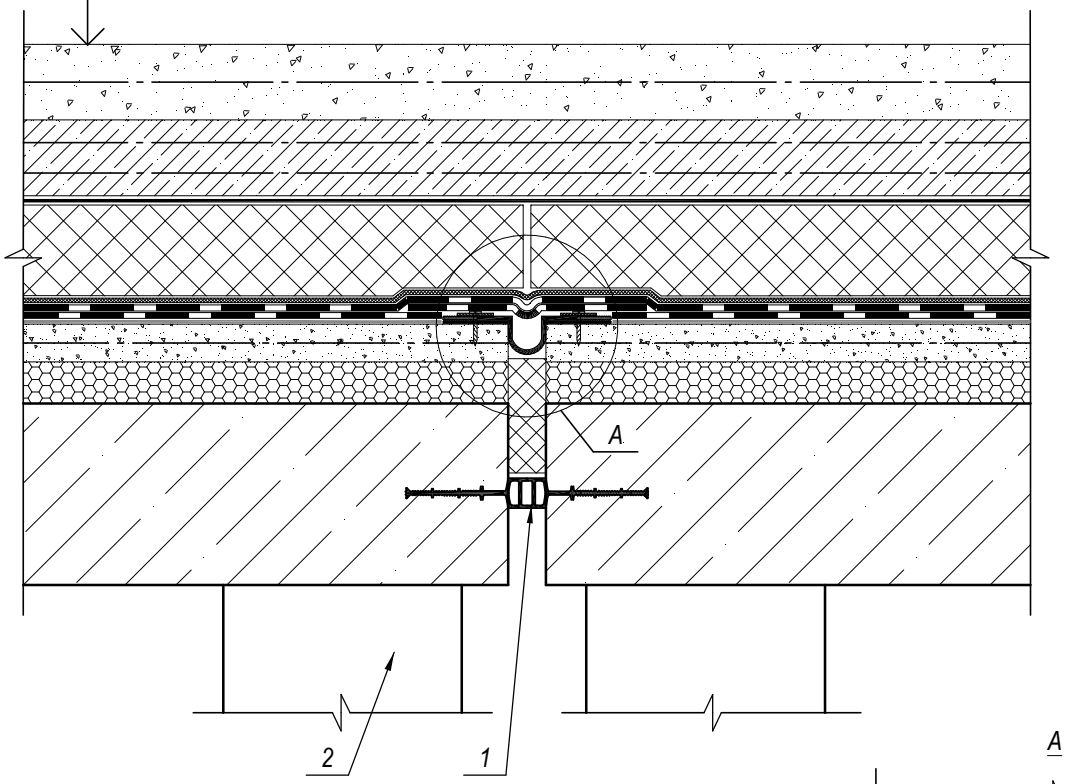

1 - Центральная гидрошпонка
2 - Колонны опор
3 - Гидроизоляционная шпонка
4 - Экструдированный пенополистирол (приклеить на мастику)
5 - Дополнительный слой гидроизоляции
6 - Фиксирующий анкерный болт
7 - "Клей эпоксидный КТтрон"
8 - Металлическая прижимная пластина

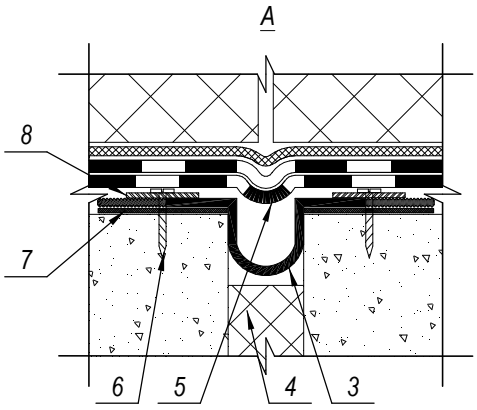

Согласовано

Взам. инв. №

Подп. и дата

Инв. № подл.

Изм.	Кол.уч.	Лист	№ док.	Подпись	Дата

Техническое решение по гидроизоляции конструкций подземных сооружений материалами "КТтрон" и "КровТрейд" при новом строительстве

Схема гидроизоляции деформационного шва эксплуатируемой кровли паркинга	Стадия	Лист	Листов
	ТР	30	48
Узел 12	"Завод КТтрон"		

Директор	Шуняев С.Н.
Главн. инж.	Степанов В.Б
Разработал	Васильева Е.Н
Проверил	Закиров Р.Т.

Копировал

Формат А4

Узел 13

Схема устройства примыкания к зеленой кровле

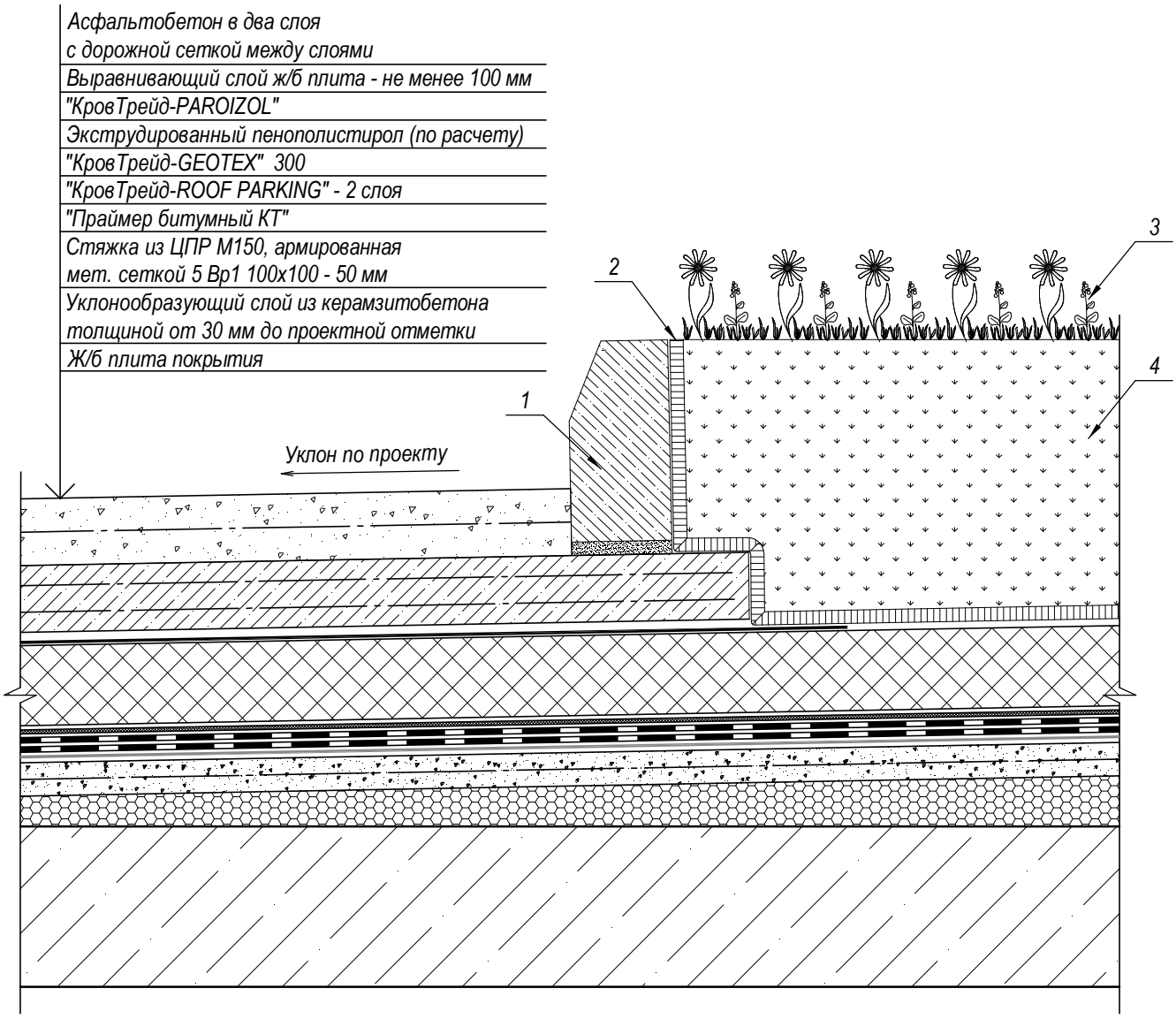

1 - Бордюрный камень
2 - "КТ ДРЕЙН ГЕО"
3 - Озеленение
4 - Грунт

Согласовано

Взам. инв. №

Подп. и дата

Инв. № подл.

Изм.	Кол.уч.	Лист	№ док.	Подпись	Дата
Директор		Шуняев С.Н.			
Главн. инж.		Степанов В.Б			
Разработал		Васильева Е.Н			
Проверил		Закиров Р.Т.			

Техническое решение по гидроизоляции конструкций подземных сооружений материалами "КТтрон" и "КровТрейд" при новом строительстве

Схема устройства примыкания к зеленой кровле	Стадия	Лист	Листов
	ТР	31	48
Узел 13	"Завод КТтрон"		

Копировал Формат А4

Узел 14

Схема устройства слива с кровли въездной группы паркинга

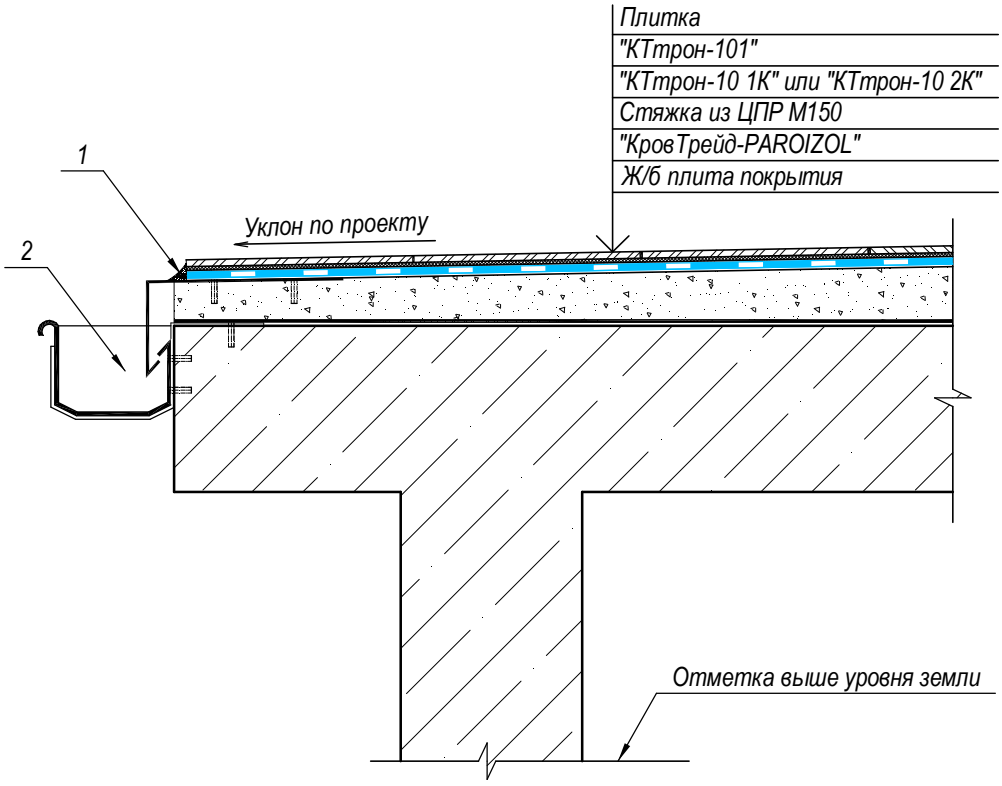

1 - "КТ гиперфлекс"
2 - Конструкция водосточной системы

Согласовано

Взам. инв. №

Подп. и дата

Инв. № подл.

Изм.	Кол.уч.	Лист	№ док.	Подпись	Дата
Директор		Шуняев С.Н.			
Главн. инж.		Степанов В.Б			
Разработал		Васильева Е.Н			
Проверил		Закиров Р.Т.			

Техническое решение по гидроизоляции конструкций подземных сооружений материалами "КТтрон" и "КровТрейд" при новом строительстве

Схема устройства слива с кровли въездной группы паркинга	Стадия	Лист	Листов
	ТР	32	48
Узел 14	"Завод КТтрон"		

Копировал

Формат А4

Схема гидроизоляции примыкания к водосточной воронке

Асфальтобетон в два слоя с дорожной сеткой между слоями
Выравнивающий слой ж/б плита - не менее 100 мм
"КровТрейд-PAROIZOL"
Экструдированный пенополистирол (по расчету)
"КровТрейд-GEOTEX" 300
"КровТрейд-ROOF PARKING" - 2 слоя
"Праймер битумный КТ"
Стяжка из ЦПР М150, армированная мет. сеткой 5 Вр1 100х100 - 50 мм
Уклонообразующий слой из керамзитобетона толщиной от 30 мм до проектной отметки
Ж/б плита покрытия

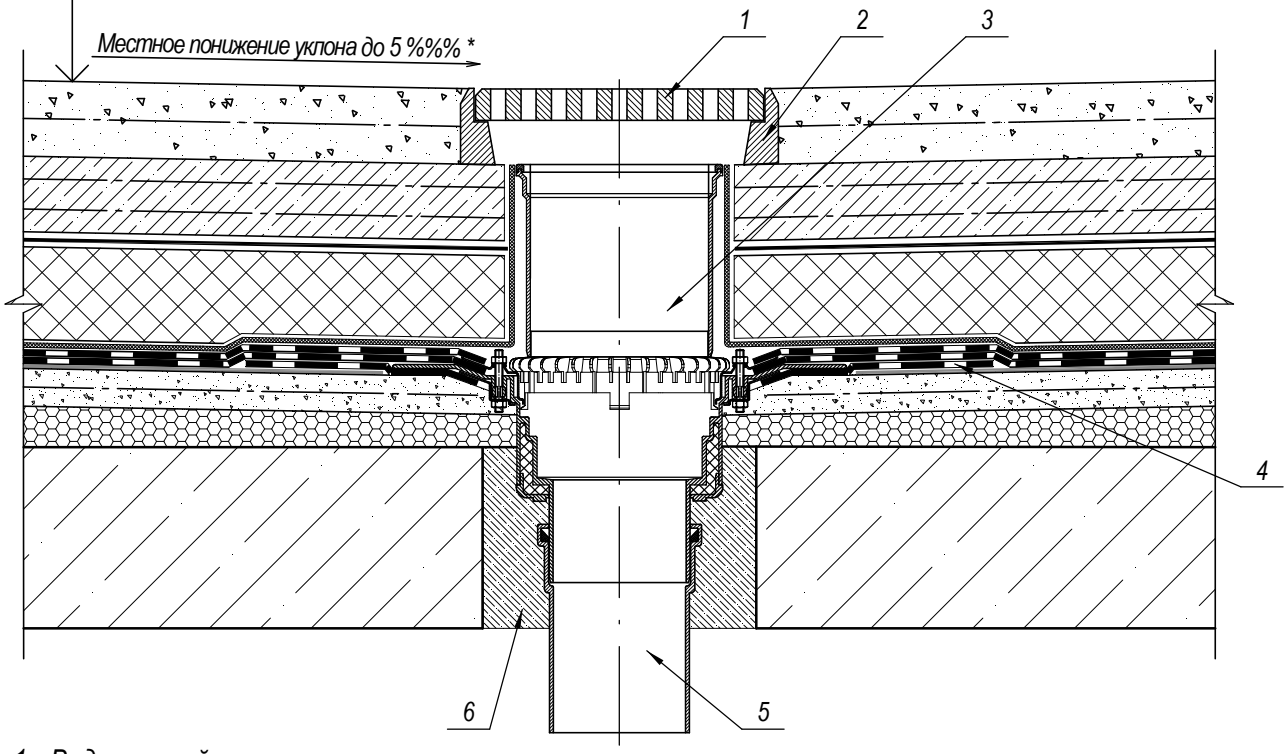

1 - Водосливной трап
2 - Опора водосливного трапа
3 - Надставной элемент воронки
4 - Дополнительный слой гидроизоляции
5 - Водосточная воронка (двухуровневая)
6 - Монтаж воронки на "КТтрон-3 Л600"

* - В области 0,5-1,0 м. вокруг воронки необходимо понижение уклона для предотвращения застойных зон вокруг воронки

Согласовано

Взам. инв. №

Подп. и дата

Инв. № подл.

Изм.	Кол.уч.	Лист	№ док.	Подпись	Дата

Техническое решение по гидроизоляции конструкций подземных сооружений материалами "КТтрон" и "КровТрейд" при новом строительстве

Схема гидроизоляции примыкания к водосточной воронке	Стадия	Лист	Листов
	ТР	33	48

Директор	Шуняев С.Н.	
Главн. инж.	Степанов В.Б	
Разработал	Васильева Е.Н	
Проверил	Закиров Р.Т.	

"Завод КТтрон"

Копировал

Формат А4

Схема гидроизоляции примыкания эксплуатируемой кровли паркинга к наружной стене

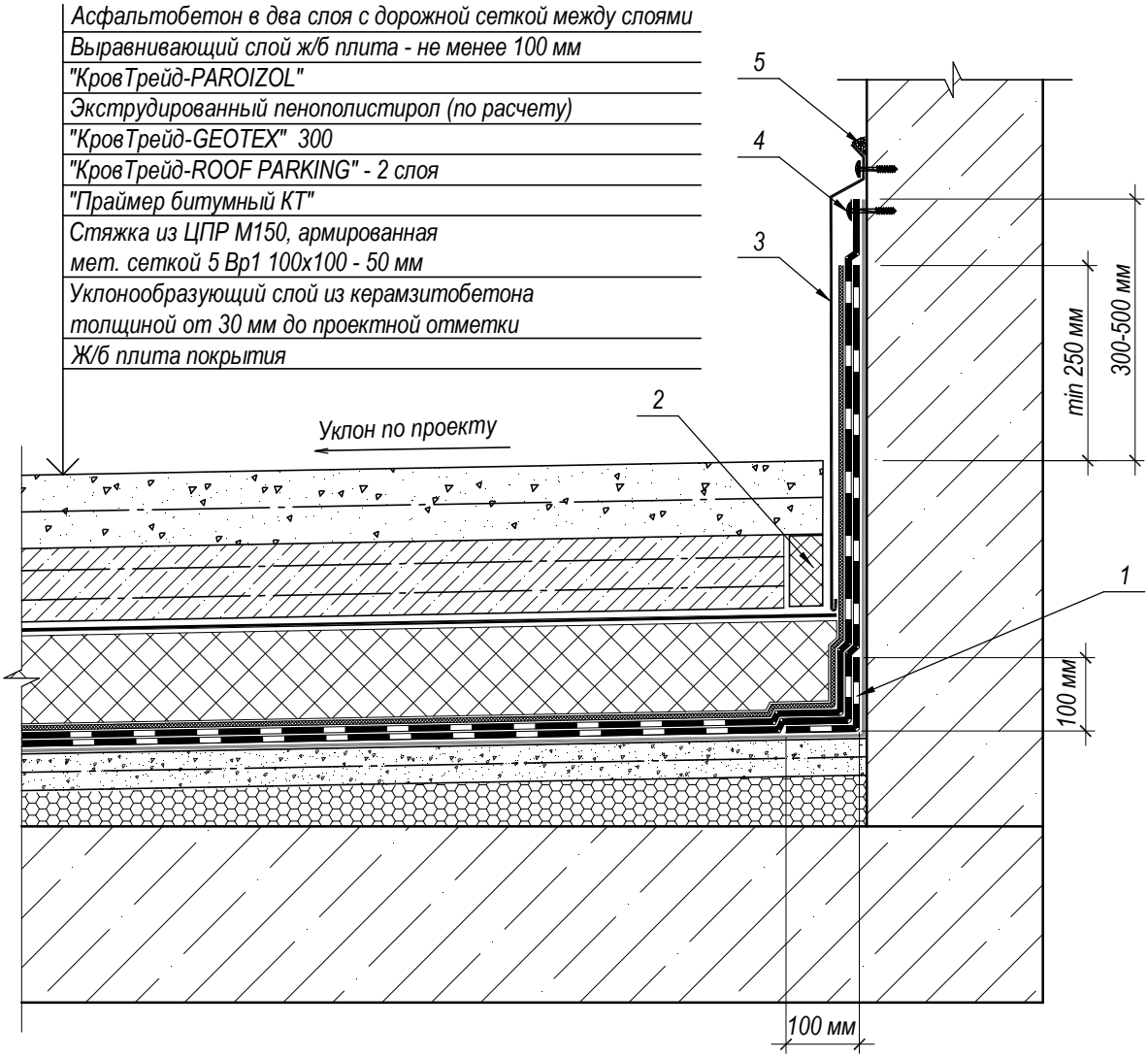

1 - Дополнительный слой "КровТрейд-ROOF PARKING"
2- Экструдированный пенополистирол
3 - Защитный фартук их оцинкованной стали закрепить кровельными саморезасми с резиновой прокладкой с шагом не более 500 мм
4 - Край кровельного ковра закрепить саморезами с металлической шайбой диаметром не менее 50 мм с шагом не менее 250 мм
5 - "КТ гиперфлекс"

Согласовано

Взам. инв. №

Подп. и дата

Инв. № подл.

Изм.	Кол.уч.	Лист	№ док.	Подпись	Дата
Директор		Шуняев С.Н.			
Главн. инж.		Степанов В.Б			
Разработал		Васильева Е.Н			
Проверил		Закиров Р.Т.			

Техническое решение по гидроизоляции конструкций подземных сооружений материалами "КТтрон" и "КровТрейд" при новом строительстве

Схема гидроизоляции примыкания эксплуатируемой кровли паркинга к наружной стене

Стадия	Лист	Листов
ТР	34	48

"Завод КТтрон"

Копировал

Формат А4

Техническое решение по ремонту и гидроизоляции конструкций подземных сооружений материалами "КТтрон" и "КровТрейд"

Схема ремонта и гидроизоляции монолитного фундамента. Вариант 1

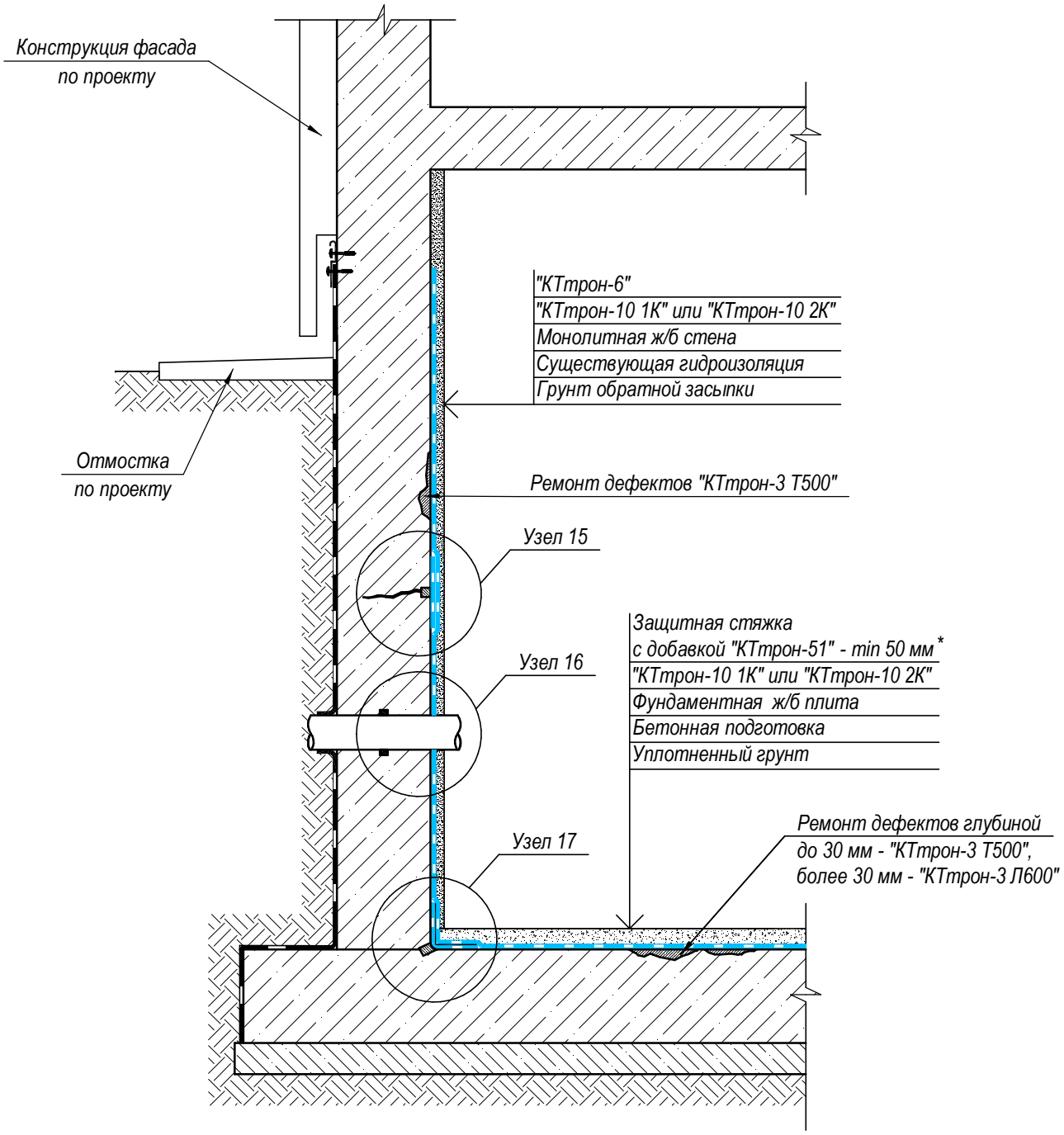

*- Класс бетона в соответствии с СП 29.13330-2011

Согласовано

Взам. инв. №

Подп. и дата

Инв. № подл.

Изм.	Кол.уч.	Лист	№ док.	Подпись	Дата

Техническое решение по ремонту и гидроизоляции конструкций подземных сооружений материалами "КТтрон" и "КровТрейд"

Директор	Шуняев С.Н.	
Главн. инж.	Степанов В.Б	
Разработал	Васильева Е.Н	
Проверил	Закиров Р.Т.	

Схема ремонта и гидроизоляции монолитного фундамента. Вариант 1

Стадия	Лист	Листов
ТР	36	48

"Завод КТтрон"

Копировал

Формат А4

Узел 15

Схема ремонта трещин

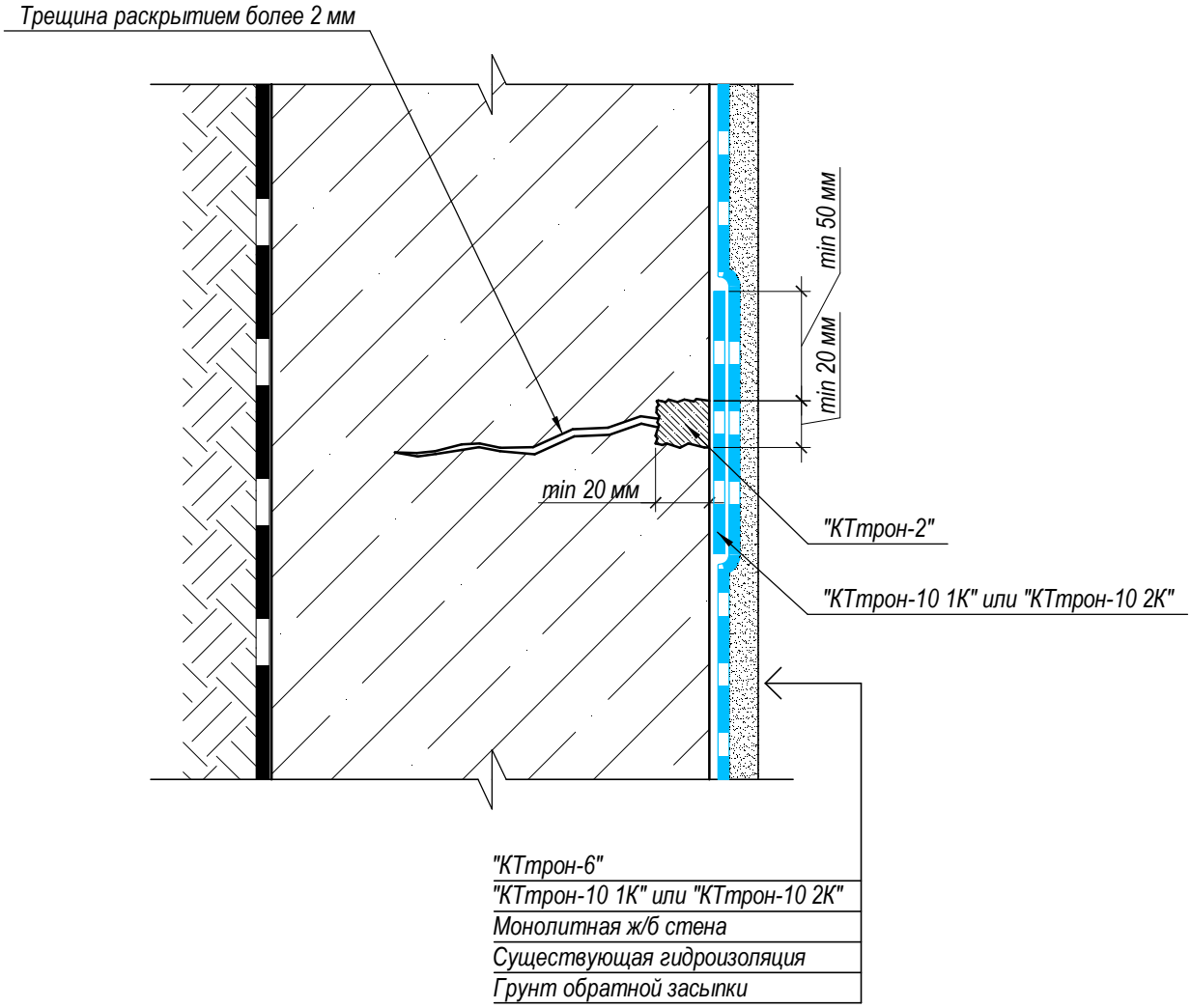

Согласовано

Взам. инв. №

Подп. и дата

Инв. № подл.

Изм.	Кол.уч.	Лист	№ док.	Подпись	Дата
Директор		Шуняев С.Н.			
Главн. инж.		Степанов В.Б			
Разработал		Васильева Е.Н			
Проверил		Закиров Р.Т.			

Техническое решение по ремонту и гидроизоляции конструкций подземных сооружений материалами "КТтрон" и "КровТрейд"

Схема ремонта трещин	Стадия	Лист	Листов
	ТР	37	48
Узел 15	"Завод КТтрон"		

Копировал

Формат А4

Узел 16

Схема ремонта и герметизации ввода инженерных коммуникаций

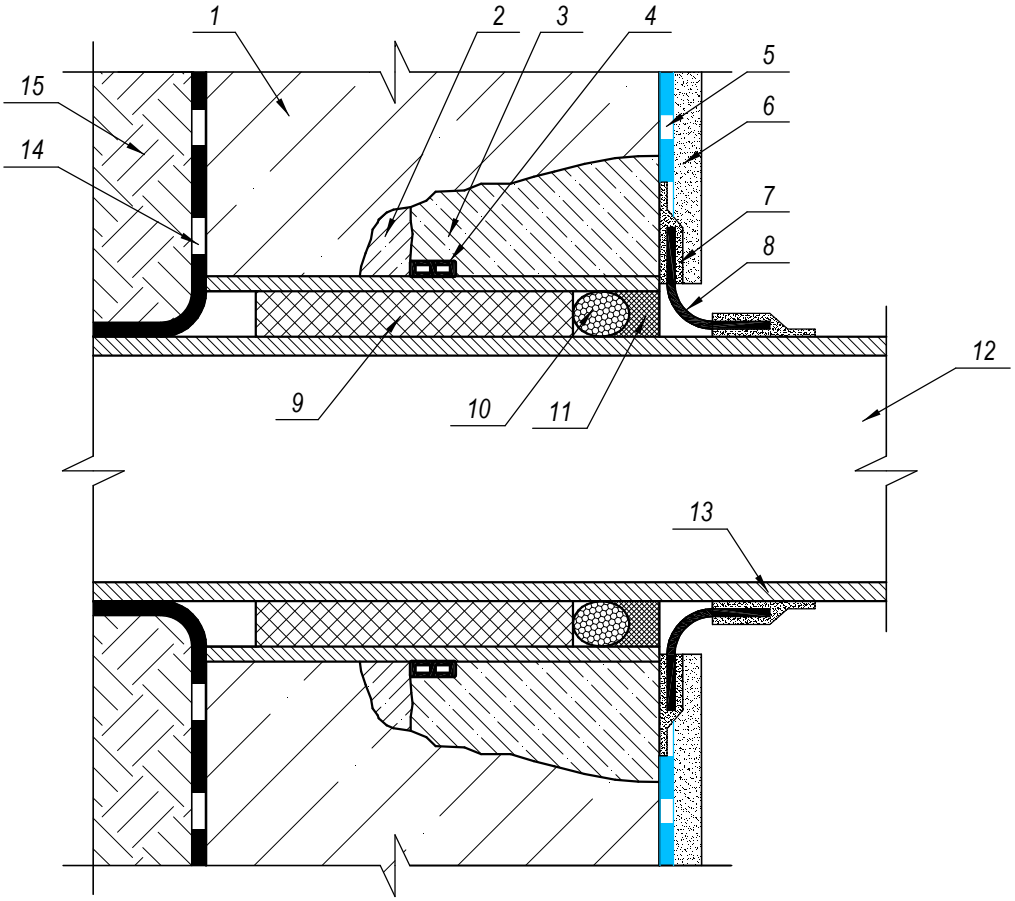

1 - Монолитная ж/б стена
2 - "КТтрон-8"
3 - "КТтрон-3" ("КТтрон-3 Т500" или "КТтрон-4 Т600")
4 - "КТтрон-Гидрошнур НП" ПС-20/07-2К (или ПС-25/07-3К)
5 - "КТтрон-10 1К" или "КТтрон-10 2К"
6 - "КТтрон-6"
7 - "Клей эпоксидный КТтрон"
8 - "КТтрон-Гидролента ТРЕ"
9 - Монтажная пена
10 - Разделительный шнур (типа "Вилатерм") диаметром на 20 % больше ширины шва
11 - "КТ гиперфлекс" 5-10 мм
12 - Трубопровод
13 - Стальная гильза (толщина стенки не менее 2 мм) - зазор между трубопроводом 5-10 мм
14 - Существующая гидроизоляция
15 - Грунт обратной засыпки

Согласовано

Взам. инв. №

Подп. и дата

Инв. № подл.

Изм.	Кол.уч.	Лист	№ док.	Подпись	Дата
Директор		Шуняев С.Н.			
Главн. инж.		Степанов В.Б			
Разработал		Васильева Е.Н			
Проверил		Закиров Р.Т.			

Техническое решение по ремонту и гидроизоляции конструкций подземных сооружений материалами "КТтрон" и "КровТрейд"

Схема ремонта и герметизации ввода инженерных коммуникаций	Стадия	Лист	Листов
	ТР	38	48
Узел 16	"Завод КТтрон"		

Копировал

Формат А4

Узел 17

Схема гидроизоляции по примыканию фундаментная плита-стена

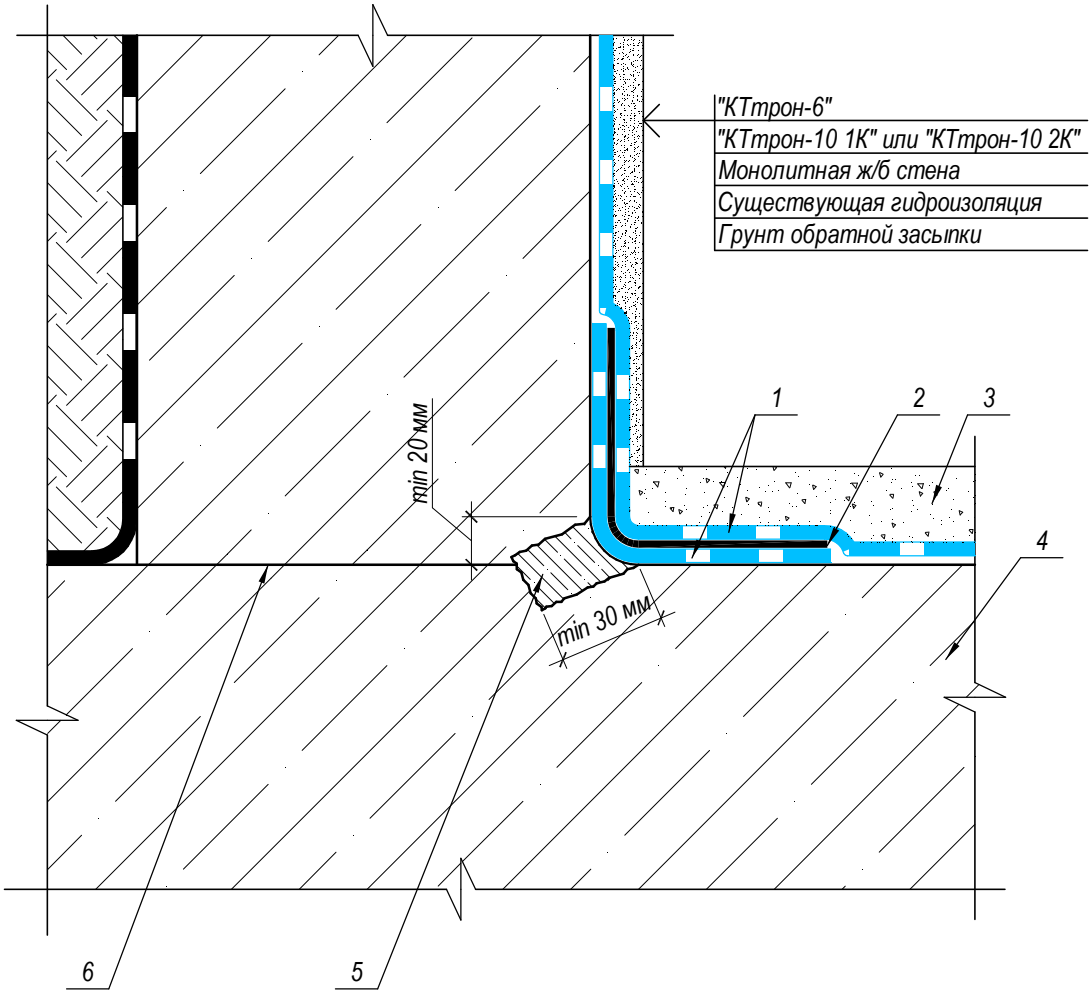

1 - "КТтрон-10 1К" или "КТтрон-10 2К"
2 - "КТтрон-Гидролента DSL-PERFOR"
3 - Защитная стяжка с добавкой "КТтрон-51" - min 50 мм*
4 - Фундаментная ж/б плита
5 - "КТтрон-2"
6 - Рабочий шов бетонирования

*- Класс бетона в соответствии с СП 29.13330-2011

Согласовано

Взам. инв. №

Подп. и дата

Инв. № подл.

Изм.	Кол.уч.	Лист	№ док.	Подпись	Дата
Директор		Шуняев С.Н.			
Главн. инж.		Степанов В.Б			
Разработал		Васильева Е.Н			
Проверил		Закиров Р.Т.			

Техническое решение по ремонту и гидроизоляции конструкций подземных сооружений материалами "КТтрон" и "КровТрейд"

Схема гидроизоляции по примыканию фундаментная плита-стена	Стадия	Лист	Листов
	ТР	39	48
Узел 17	"Завод КТтрон"		

Копировал

Формат А4

Схема ремонта и гидроизоляции монолитного фундамента. Вариант 2

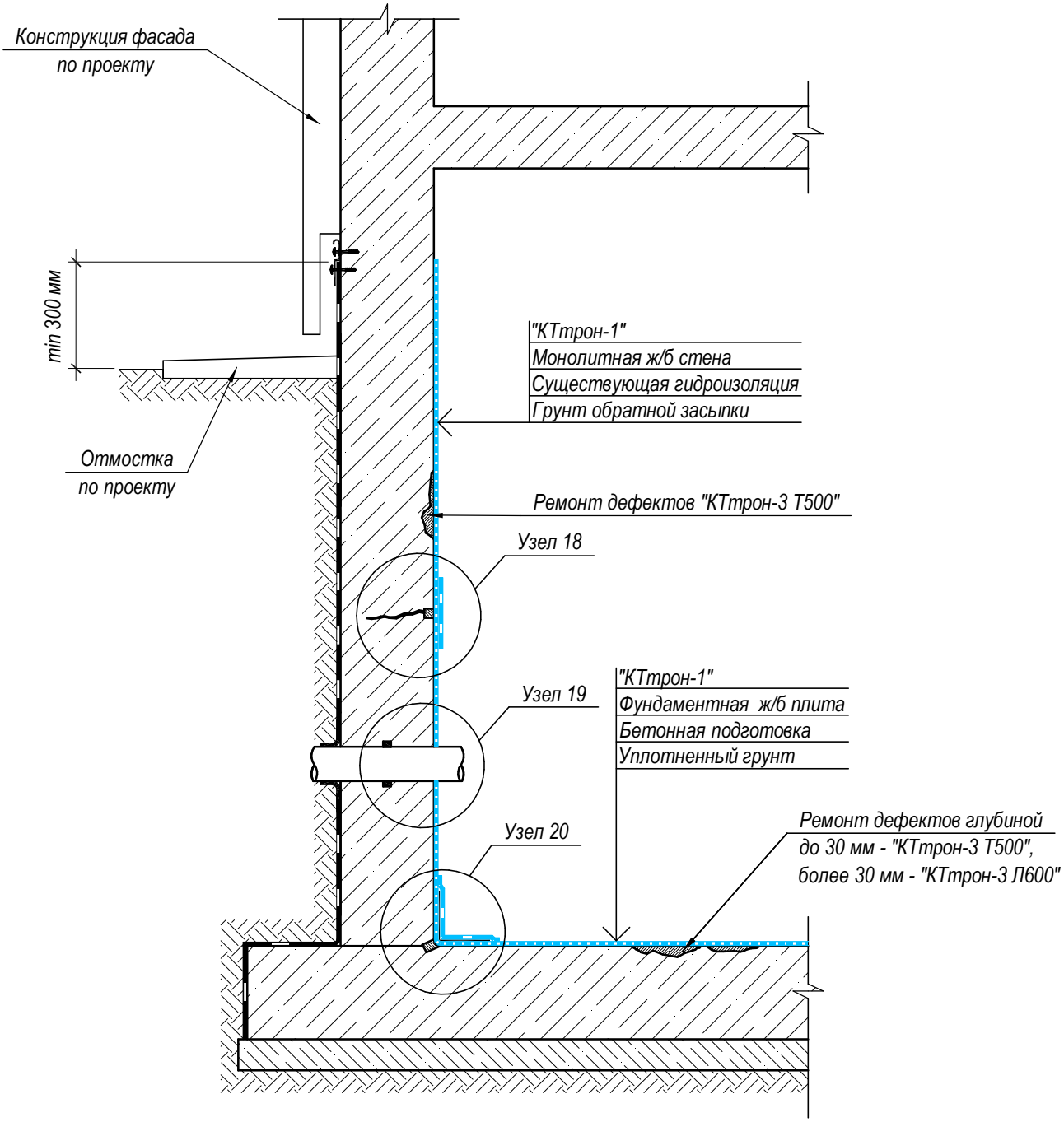

Согласовано

Взам. инв. №

Подп. и дата

Инв. № подл.

Изм.	Кол.уч.	Лист	№ док.	Подпись	Дата
Директор		Шуняев С.Н.			
Главн. инж.		Степанов В.Б			
Разработал		Васильева Е.Н			
Проверил		Закиров Р.Т.			

Техническое решение по ремонту и гидроизоляции конструкций подземных сооружений материалами "КТтрон" и "КровТрейд"

Схема ремонта и гидроизоляции монолитного фундамента. Вариант 2

Стадия	Лист	Листов
ТР	40	48

"Завод КТтрон"

Копировал

Формат А4

Узел 18

Схема ремонта трещин

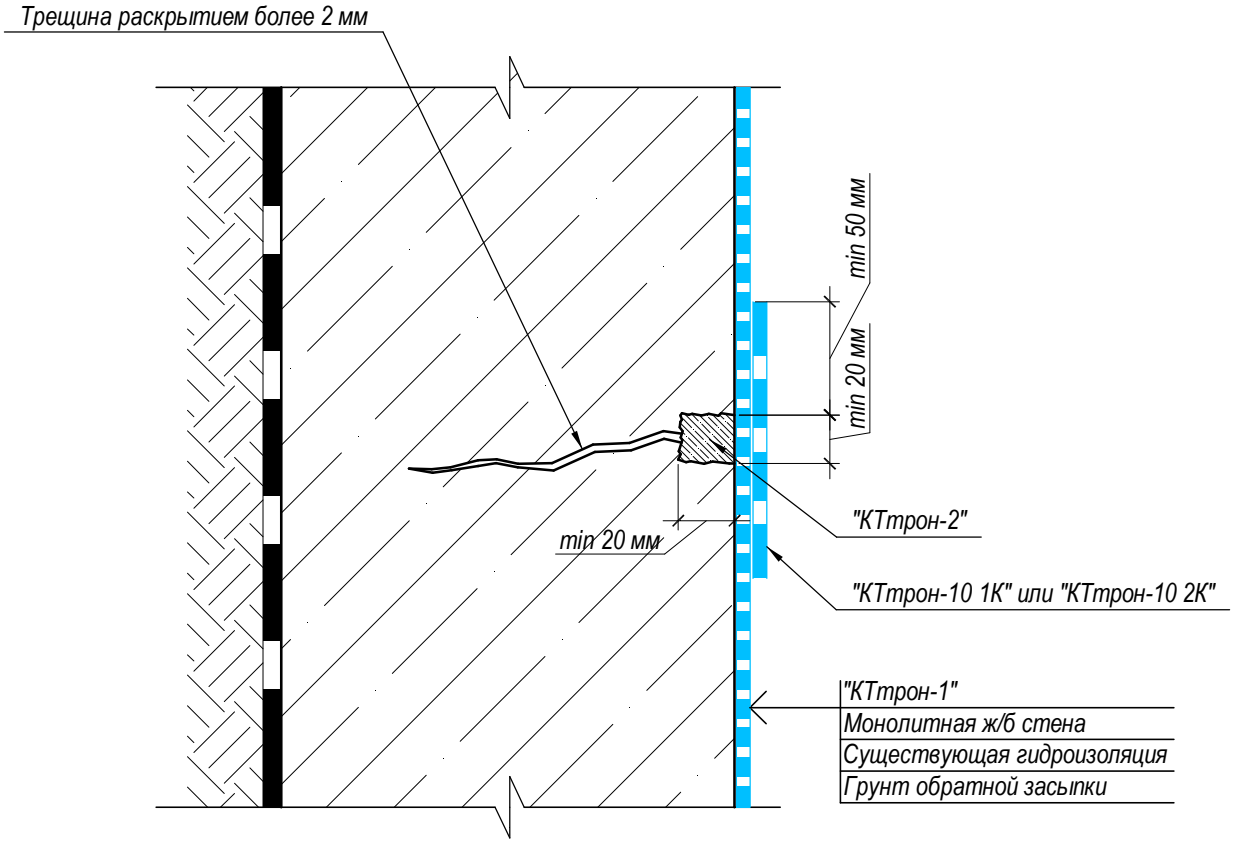

Согласовано

Взам. инв. №

Подп. и дата

Инв. № подл.

Изм.	Кол.уч.	Лист	№ док.	Подпись	Дата
Директор		Шуняев С.Н.			
Главн. инж.		Степанов В.Б			
Разработал		Васильева Е.Н			
Проверил		Закиров Р.Т.			

Техническое решение по ремонту и гидроизоляции конструкций подземных сооружений материалами "КТтрон" и "КровТрейд"

Схема ремонта трещин	Стадия	Лист	Листов
	ТР	41	48
Узел 18	"Завод КТтрон"		

Копировал

Формат А4

Узел 19

Схема ремонта и герметизации ввода инженерных коммуникаций

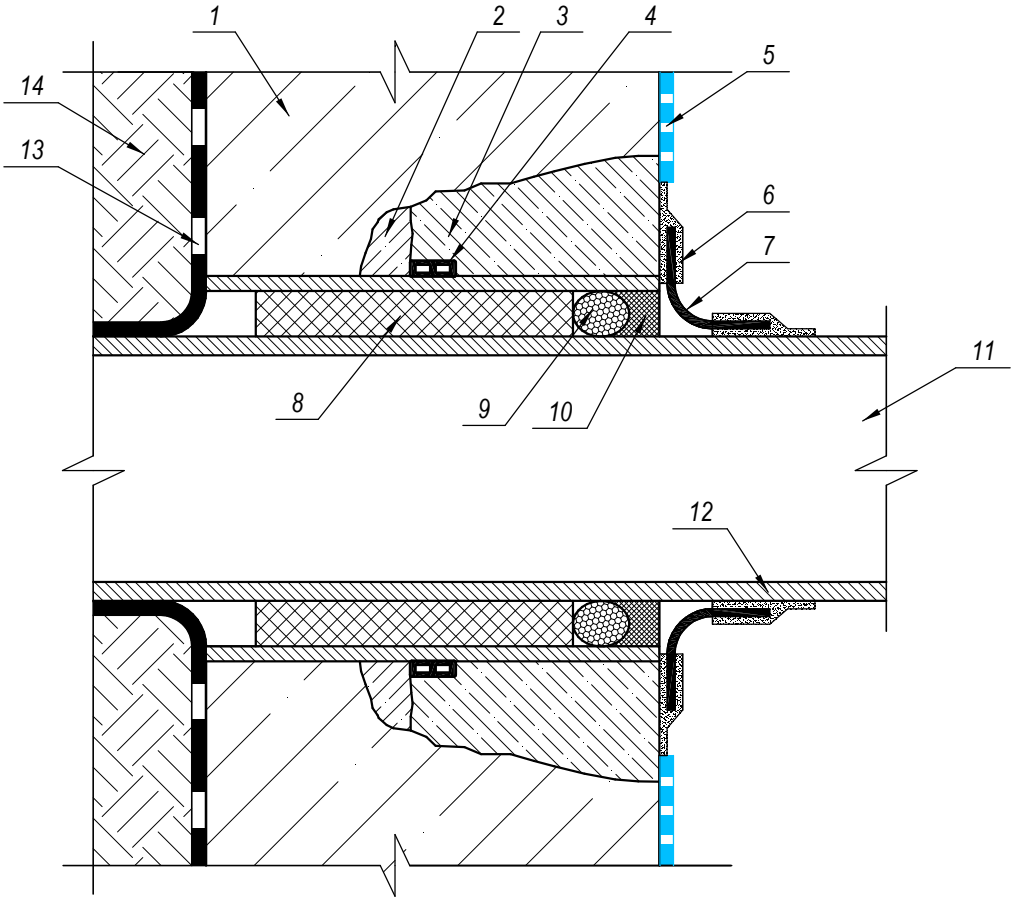

1 - Монолитная ж/б стена
2 - "КТтрон-8"
3 - "КТтрон-3" ("КТтрон-3 Т500" или "КТтрон-4 Т600")
4 - "КТтрон-Гидрошнур НП" ПС-20/07-2К (или ПС-25/07-3К)
5 - "КТтрон-1"
6 - "Клей эпоксидный КТтрон"
7 - "КТтрон-Гидролента ТРЕ"
8 - Монтажная пена
9 - Разделительный шнур (типа "Вилатерм") диаметром на 20 % больше ширины шва
10 - "КТ гиперфлекс" 5-10 мм
11 - Трубопровод
12 - Стальная гильза (толщина стенки не менее 2 мм) - зазор между трубопроводом 5-10 мм
13 - Существующая гидроизоляция
14 - Грунт обратной засыпки

Согласовано

Взам. инв. №

Подп. и дата

Инв. № подл.

Изм.	Кол.уч.	Лист	№ док.	Подпись	Дата
Директор		Шуняев С.Н.			
Главн. инж.		Степанов В.Б			
Разработал		Васильева Е.Н			
Проверил		Закиров Р.Т.			

Техническое решение по ремонту и гидроизоляции конструкций подземных сооружений материалами "КТтрон" и "КровТрейд"

Схема ремонта и герметизации ввода инженерных коммуникаций

Стадия	Лист	Листов
ТР	42	48

Узел 19

"Завод КТтрон"

Копировал

Формат А4

Узел 20

Схема гидроизоляции по примыканию фундаментная плита-стена

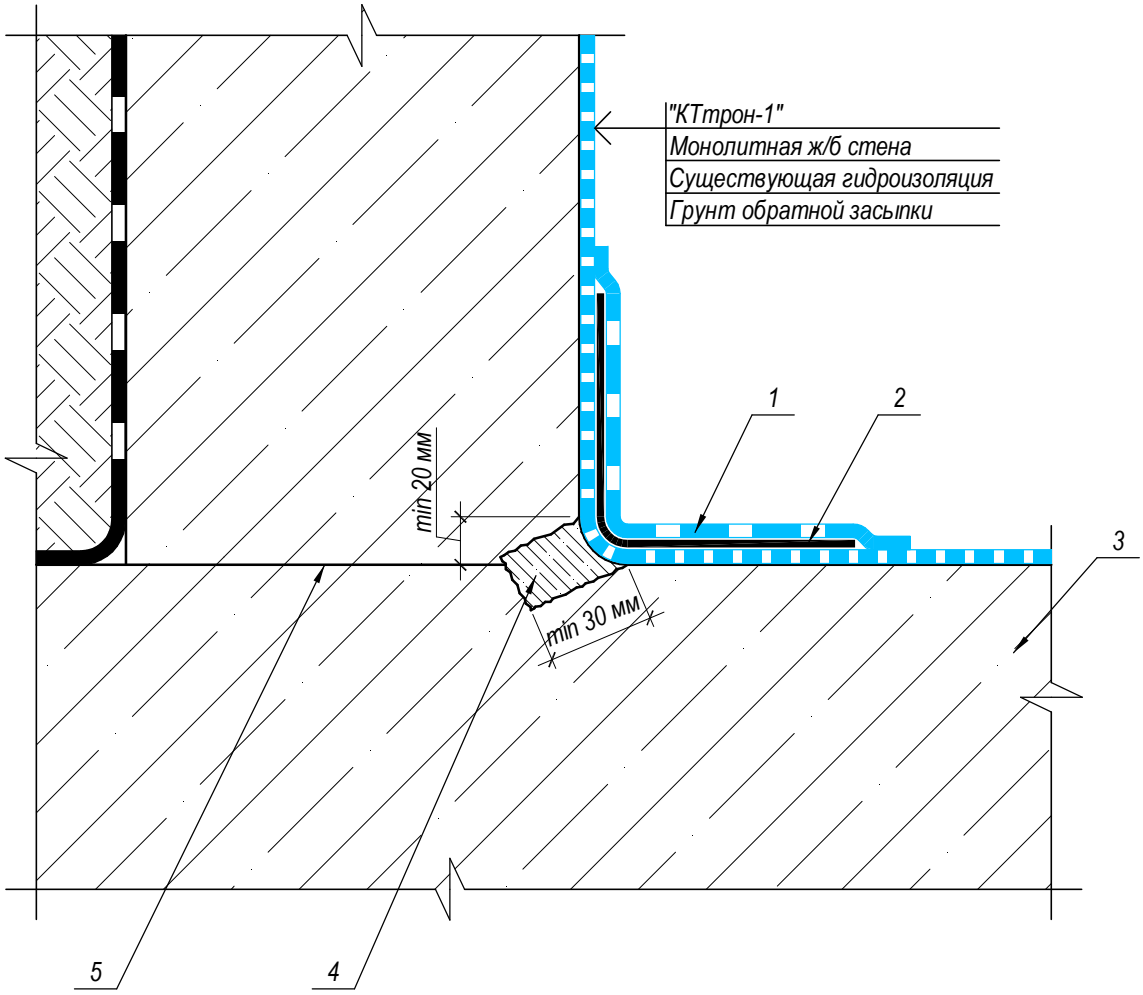

1 - "КТтрон-10 1К" или "КТтрон-10 2К"
2 - "КТтрон-Гидролента DSL-PERFOR"
3 - Фундаментная ж/б плита
4 - "КТтрон-2"
5 - Рабочий шов бетонирования

Согласовано

Взам. инв. №

Подп. и дата

Инв. № подл.

Изм.	Кол.уч.	Лист	№ док.	Подпись	Дата
Директор		Шуняев С.Н.			
Главн. инж.		Степанов В.Б			
Разработал		Васильева Е.Н			
Проверил		Закиров Р.Т.			

Техническое решение по ремонту и гидроизоляции конструкций подземных сооружений материалами "КТтрон" и "КровТрейд"

Схема гидроизоляции по примыканию фундаментная плита-стена	Стадия	Лист	Листов
	ТР	43	48
Узел 20	"Завод КТтрон"		

Копировал

Формат А4

Схема гидроизоляции монолитного фундамента и наружных кирпичных стен

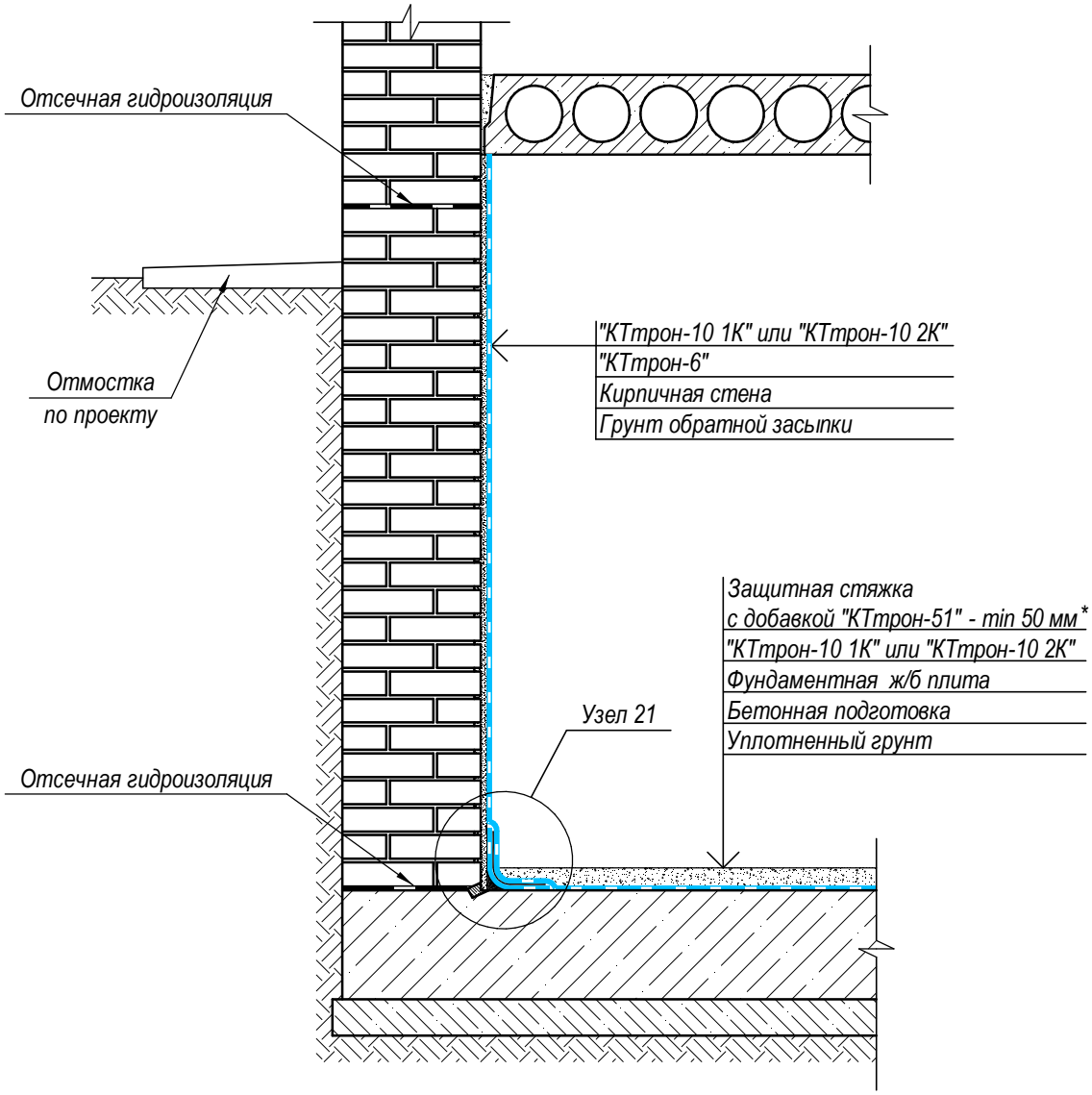

*- Класс бетона в соответствии с СП 29.13330-2011

Согласовано

Взам. инв. №

Подп. и дата

Инв. № подл.

Изм.	Кол.уч.	Лист	№ док.	Подпись	Дата

Техническое решение по ремонту и гидроизоляции конструкций подземных сооружений материалами "КТтрон" и "КровТрейд"

Схема гидроизоляции монолитного фундамента и наружных кирпичных стен	Стадия	Лист	Листов
	ТР	44	48

Директор	Шуняев С.Н.	
Главн. инж.	Степанов В.Б	
Разработал	Васильева Е.Н	
Проверил	Закиров Р.Т.	

"Завод КТтрон"

Копировал

Формат А4

Узел 21

Схема гидроизоляции по примыканию фундаментная плита-стена

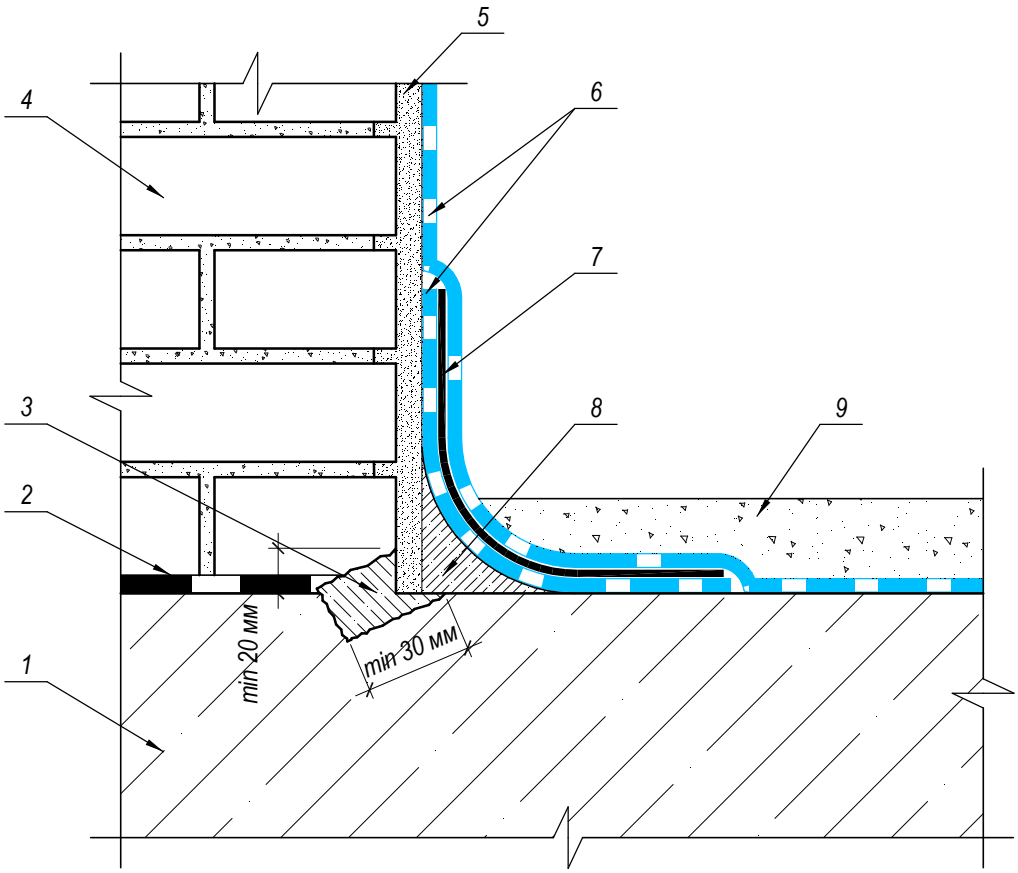

1 - Фундаментная ж/б плита
2 - Отсечная гидроизоляция
3 - "КТтрон-2"
4 - Кирпичная стена
5 - "КТтрон-6"
6 - "КТтрон-10 1К" или "КТтрон-10 2К"
7 - "КТтрон-Гидролента DSL-PERFOR"
8 - Галтель радиусом не менее 50 мм из ремонтного материала "КТтрон-3"
9 - Защитная стяжка с добавкой "КТтрон-51" - min 50 мм*

*- Класс бетона в соответствии с СП 29.13330-2011

Согласовано

Взам. инв. №

Подп. и дата

Инв. № подл.

Изм.	Кол.уч.	Лист	№ док.	Подпись	Дата
Директор		Шуняев С.Н.			
Главн. инж.		Степанов В.Б			
Разработал		Васильева Е.Н			
Проверил		Закиров Р.Т.			

Узел 21

Техническое решение по ремонту и гидроизоляции конструкций подземных сооружений материалами "КТтрон" и "КровТрейд"

Схема гидроизоляции по примыканию фундаментная плита-стена

Стадия	Лист	Листов
ТР	45	48

"Завод КТтрон"

Копировал

Формат А4

Схема гидроизоляции бутового фундамента

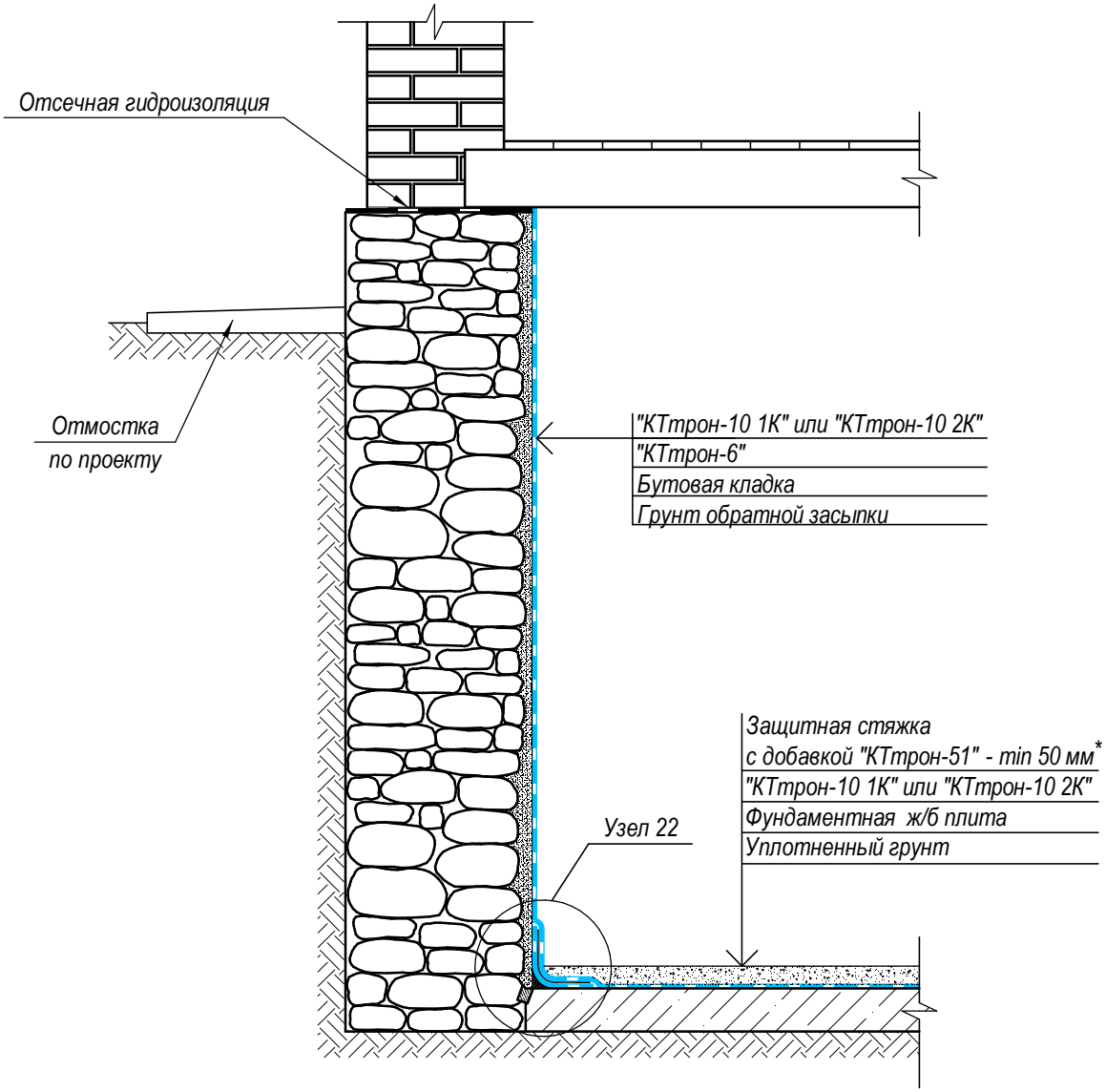

*- Класс бетона в соответствии с СП 29.13330-2011

Согласовано

Взам. инв. №

Подп. и дата

Инв. № подл.

Изм.	Кол.уч.	Лист	№ док.	Подпись	Дата

Техническое решение по ремонту и гидроизоляции конструкций подземных сооружений материалами "КТтрон" и "КровТрейд"

Схема гидроизоляции бутового фундамента	Стадия	Лист	Листов
	ТР	46	48

Директор	Шуняев С.Н.	
Главн. инж.	Степанов В.Б	
Разработал	Васильева Е.Н	
Проверил	Закиров Р.Т.	

"Завод КТтрон"

Копировал

Формат А4

Узел 22

Схема гидроизоляции по примыканию фундаментная плита-стена

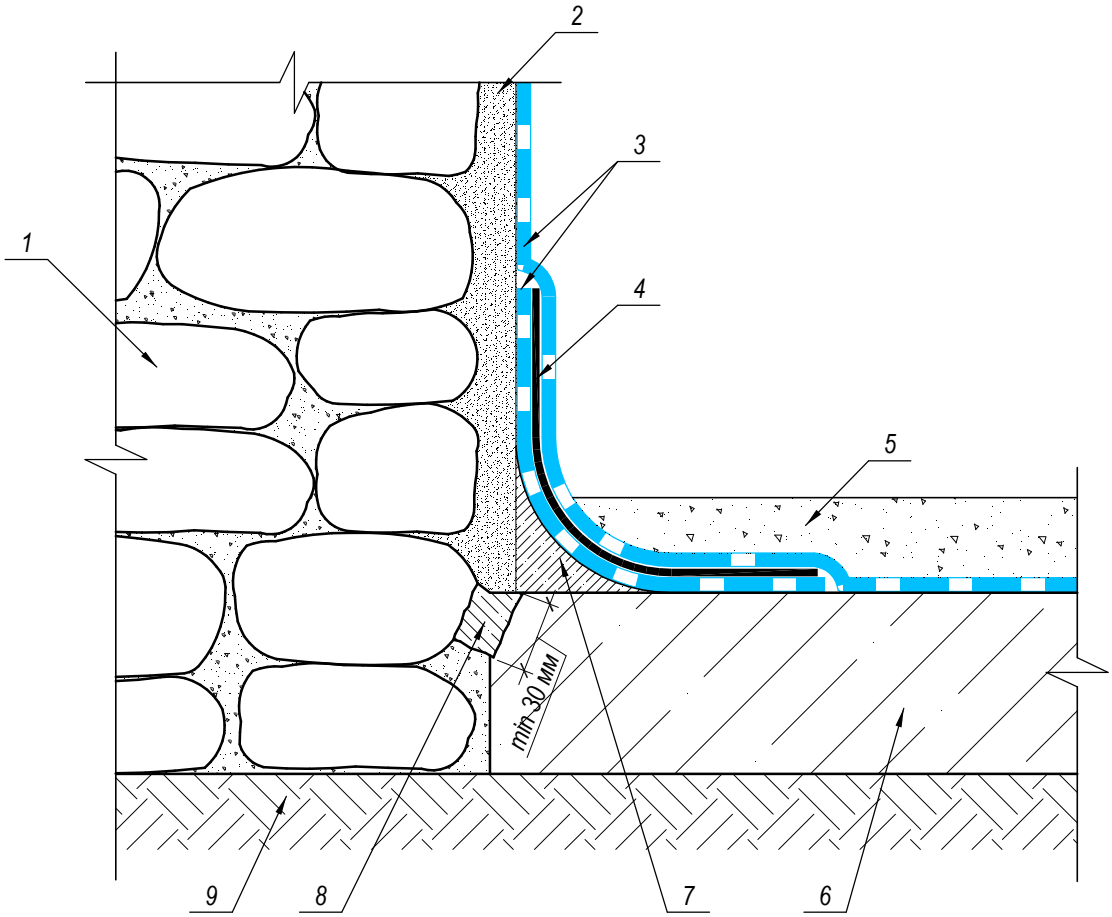

1 - Бутовая кладка
2 - "КТтрон-6"
3 - "КТтрон-10 1К" или "КТтрон-10 2К"
4 - "КТтрон-Гидролента DSL-PERFOR"
5 - Защитная стяжка с добавкой "КТтрон-51" - min 50 мм*
6 - Фундаментная ж/б плита
7 - Галтель радиусом не менее 50 мм из ремонтного материала "КТтрон-3"
8 - "КТтрон-2"
9 - Уплотненный грунт

*- Класс бетона в соответствии с СП 29.13330-2011

Согласовано

Взам. инв. №

Подп. и дата

Инв. № подл.

Изм.	Кол.уч.	Лист	№ док.	Подпись	Дата
Директор		Шуняев С.Н.			
Главн. инж.		Степанов В.Б			
Разработал		Васильева Е.Н			
Проверил		Закиров Р.Т.			

Узел 22

Техническое решение по ремонту и гидроизоляции конструкций подземных сооружений материалами "КТтрон" и "КровТрейд"

Схема гидроизоляции по примыканию фундаментная плита-стена

Стадия	Лист	Листов
ТР	47	48

"Завод КТтрон"

Копировал

Формат А4

Схема гидроизоляции сборного фундамента с устройством внутреннего дренажа

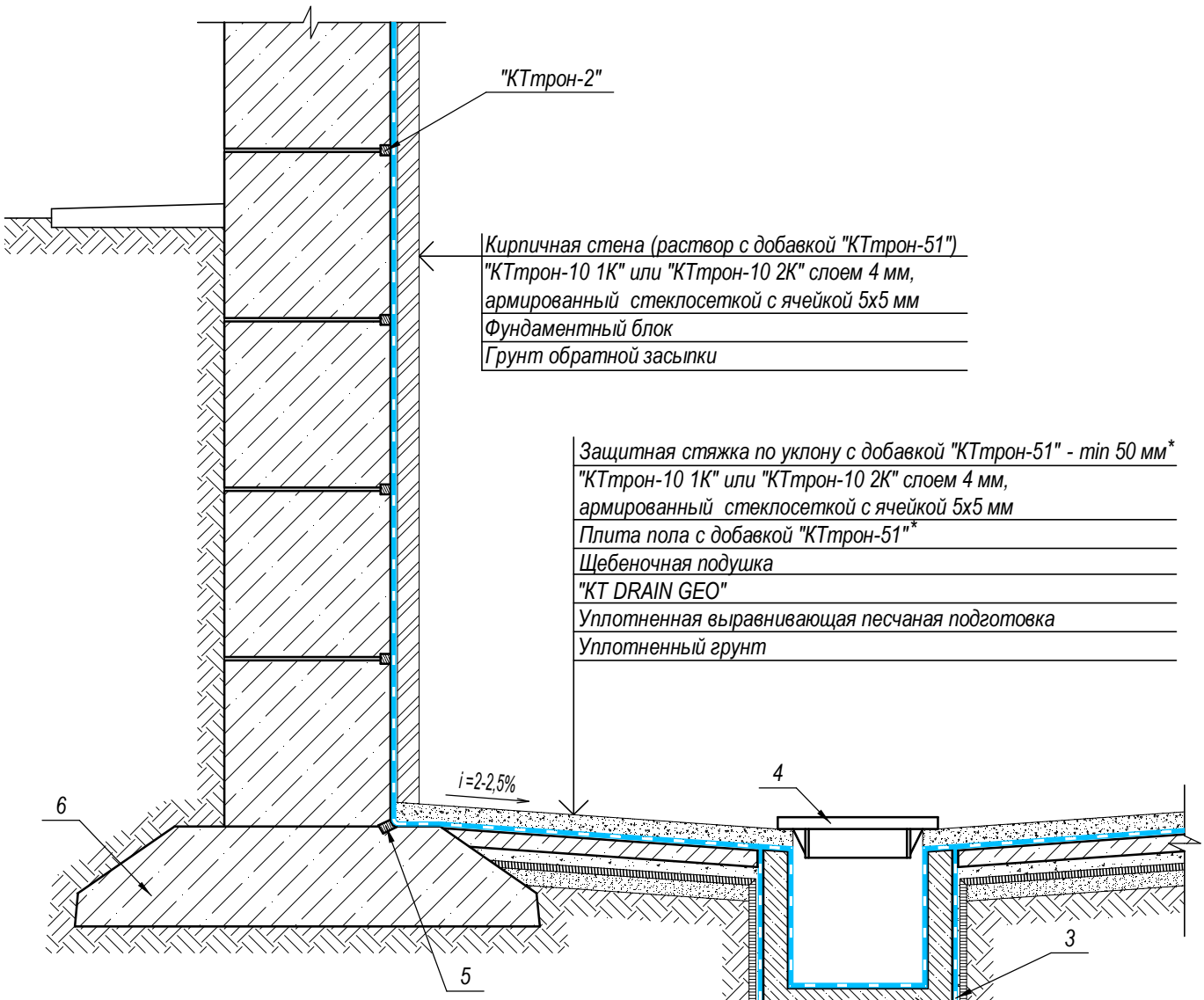

1 - Дренажная труба (по проекту)
2 - Лоток
3 - "КТтрон-10 1К" или "КТтрон-10 2К"
4 - Крышка лотка
5 - Штраба, заполненная материалом "КТтрон-2"
6 - Фундаментная подушка

*- Класс бетона в соответствии с СП 29.13330-2011

Согласовано

Взам. инв. №

Подп. и дата

Инв. № подл.

Изм.	Кол.уч.	Лист	№ док.	Подпись	Дата

Техническое решение по ремонту и гидроизоляции конструкций подземных сооружений материалами "КТтрон" и "КровТрейд"

Схема гидроизоляции сборного фундамента с устройством внутреннего дренажа	Стадия	Лист	Листов
	ТР	48	48

Директор	Шуняев С.Н.	
Главн. инж.	Степанов В.Б	
Разработал	Васильева Е.Н	
Проверил	Закиров Р.Т.	

"Завод КТтрон"

Копировал

Формат А4