"Завод КТтрон"

Гидроизоляция и облицовка чаши плавательного бассейна с применением системы материалов КТтрон

Екатеринбург 2015

Схема 1. Общий вид чаши плавательного бассейна

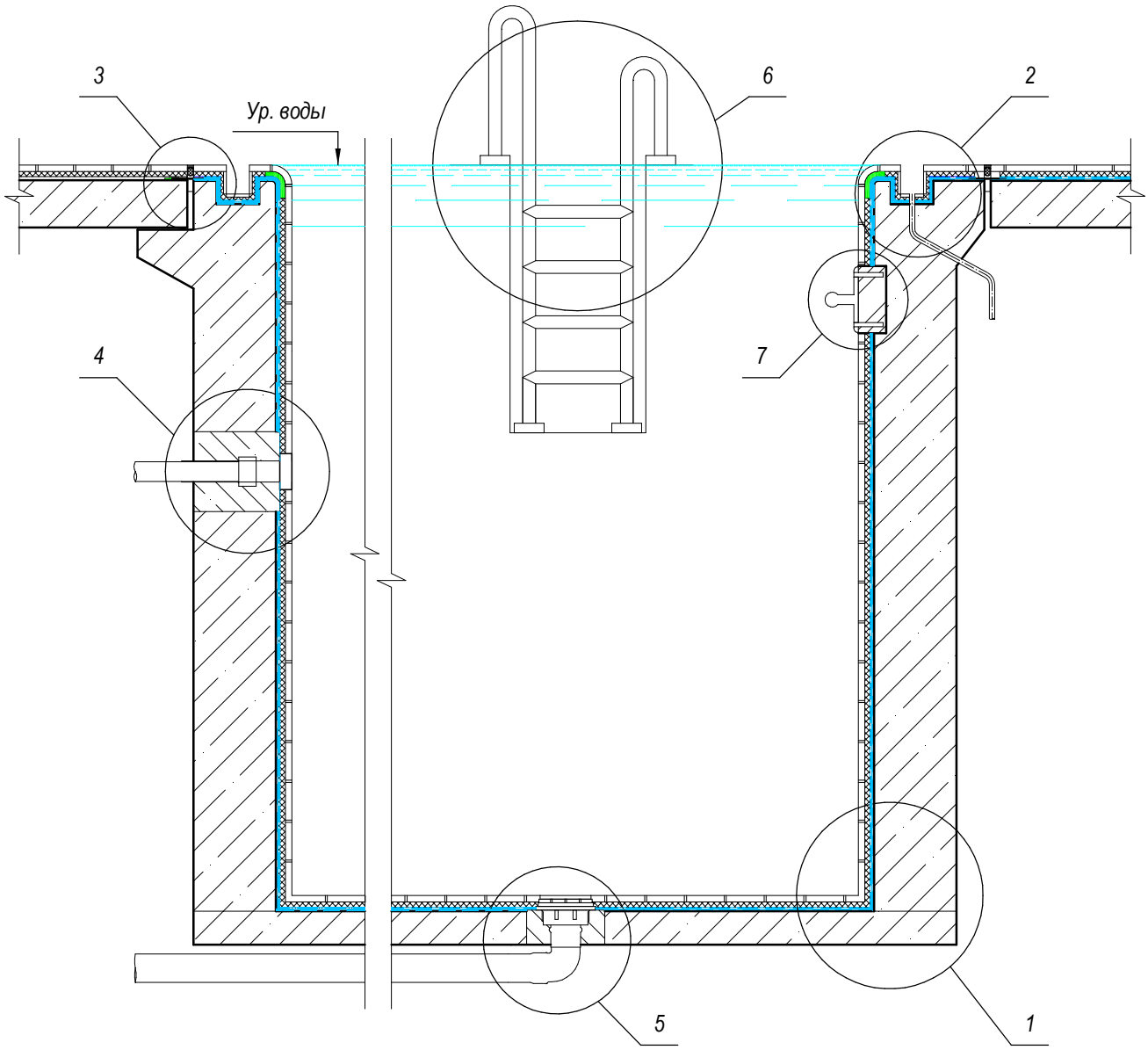

1. Гидроизоляция на стыке плиты днища и стены чаши плавательного бассейна
2. Гидроизоляция оголовка плавательного бассейна, облицованного керамической плиткой
3. Гидроизоляция температурного шва на примыкании оголовка плавательного бассейна и пешеходных дорожек вокруг бассейна
4. а) Гидроизоляция места установки форсунки при помощи гидроленты DSL
   б) Гидроизоляция в местах прохода труб (с закладной деталью). Чаша бассейна в грунте
5. Гидроизоляция донного трапа плавательного бассейна
6. Гидроизоляция мест крепления закладных деталей в чаше плавательного бассейна
7. Гидроизоляция мест установки оборудования плавательного бассейна

Согласовано

Взам. инв. №

Подп. и дата

Инв. № подл.

Изм.	Кол.уч.	Лист	№ док.	Подпись	Дата
Директор					
Главн. инж.					
Разработал					
Проверил					

Гидроизоляция и облицовка чаши плавательного бассейна с применением системы материалов КТтрон

Стадия	Лист	Листов
ТР	1	11

Гидроизоляция плавательного бассейна, облицованного керамической плиткой

"Завод КТтрон"

Копировал Формат А4

Схема 2. Возможные типы переливных лотков

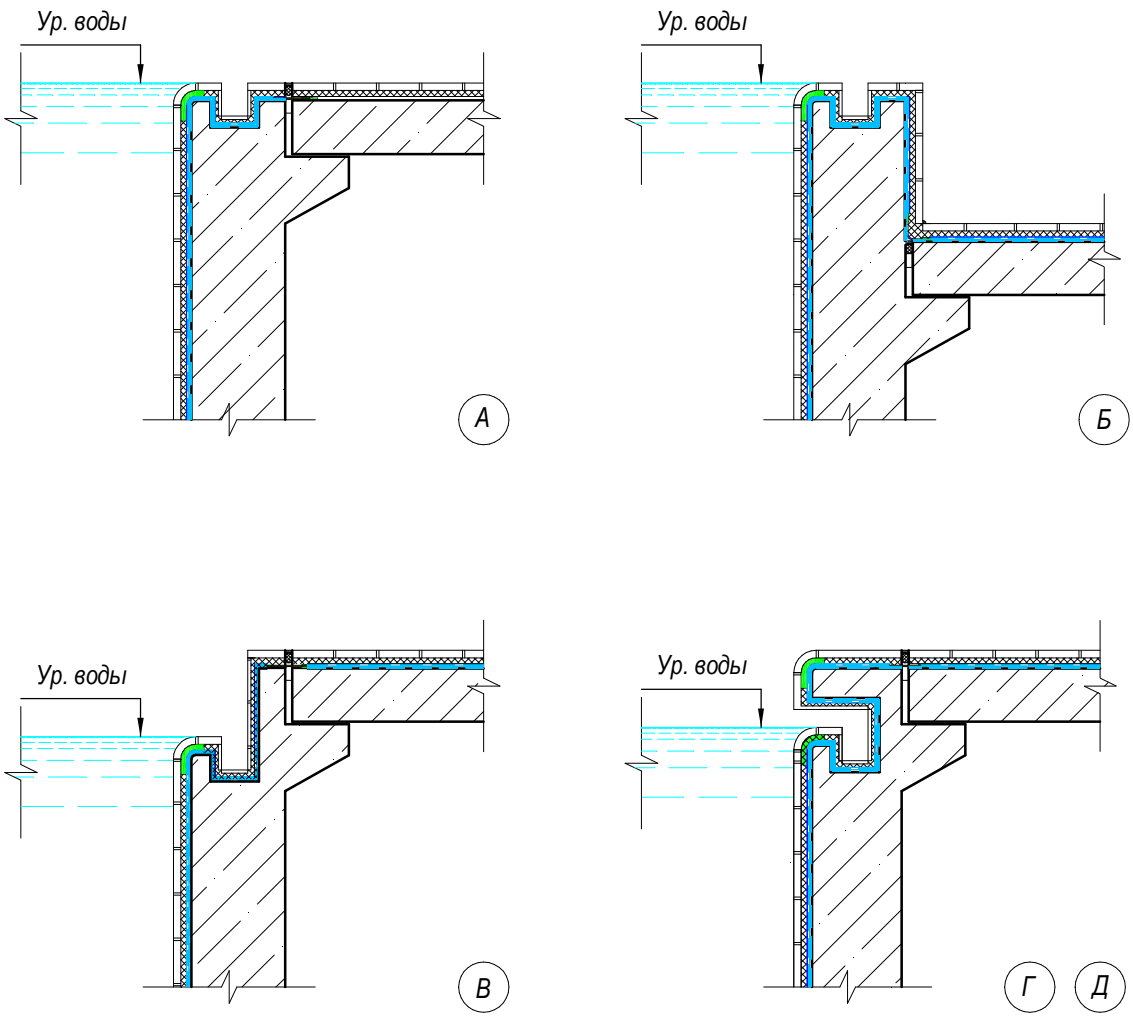

А. Переливной лоток в обходной дорожке (финская система)
Б. Переливной лоток в обходной дорожке (швейцарская система)
В. Открытый переливной лоток в стене чаши бассейна
Г. Безжелобочная система (со скиммерами)
Д. Заглубленный лоток в стене чаши бассейна

Согласовано

Взам. инв. №

Подп. и дата

Инв. № подл.

Изм.	Кол.уч.	Лист	№ док.	Подпись	Дата
Директор					
Главн. инж.					
Разработал					
Проверил					

Гидроизоляция и облицовка чаши плавательного бассейна с применением системы материалов КТтрон

Стадия	Лист	Листов
ТР	2	11

Типы переливных лотков

"Завод КТтрон"

Копировал Формат А4

Узел 1. Гидроизоляция на стыке плиты днища и стены чаши плавательного бассейна

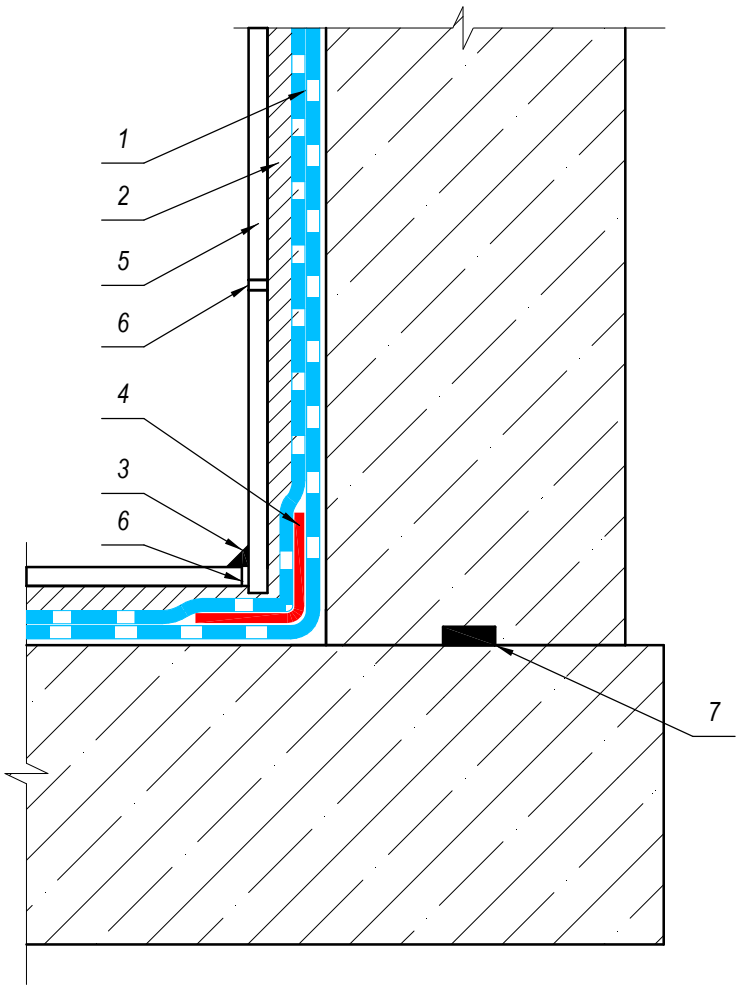

1. КТтрон-10 2К (4 мм) эластичная гидроизоляция
2. КТтрон-101 эластичный клей для плитки
3. Герметик для швов в бассейнах
4. КТтрон-Гидролента DSL-PERFOR
5. Плитка керамическая
6. Затирка для швов
7. КТтрон-Гидрошнур НП

Согласовано

Взам. инв. №

Подп. и дата

Инв. № подл.

Изм.	Кол.уч.	Лист	№ док.	Подпись	Дата
Директор					
Главн. инж.					
Разработал					
Проверил					

Гидроизоляция и облицовка чаши плавательного бассейна с применением системы материалов КТтрон

Стадия	Лист	Листов
ТР	3	11

Гидроизоляция на стыке плиты днища и стены чаши плавательного бассейна

"Завод КТтрон"

Копировал Формат А4

Узел 2. Гидроизоляция оголовка плавательного бассейна, облицованного керамической плиткой

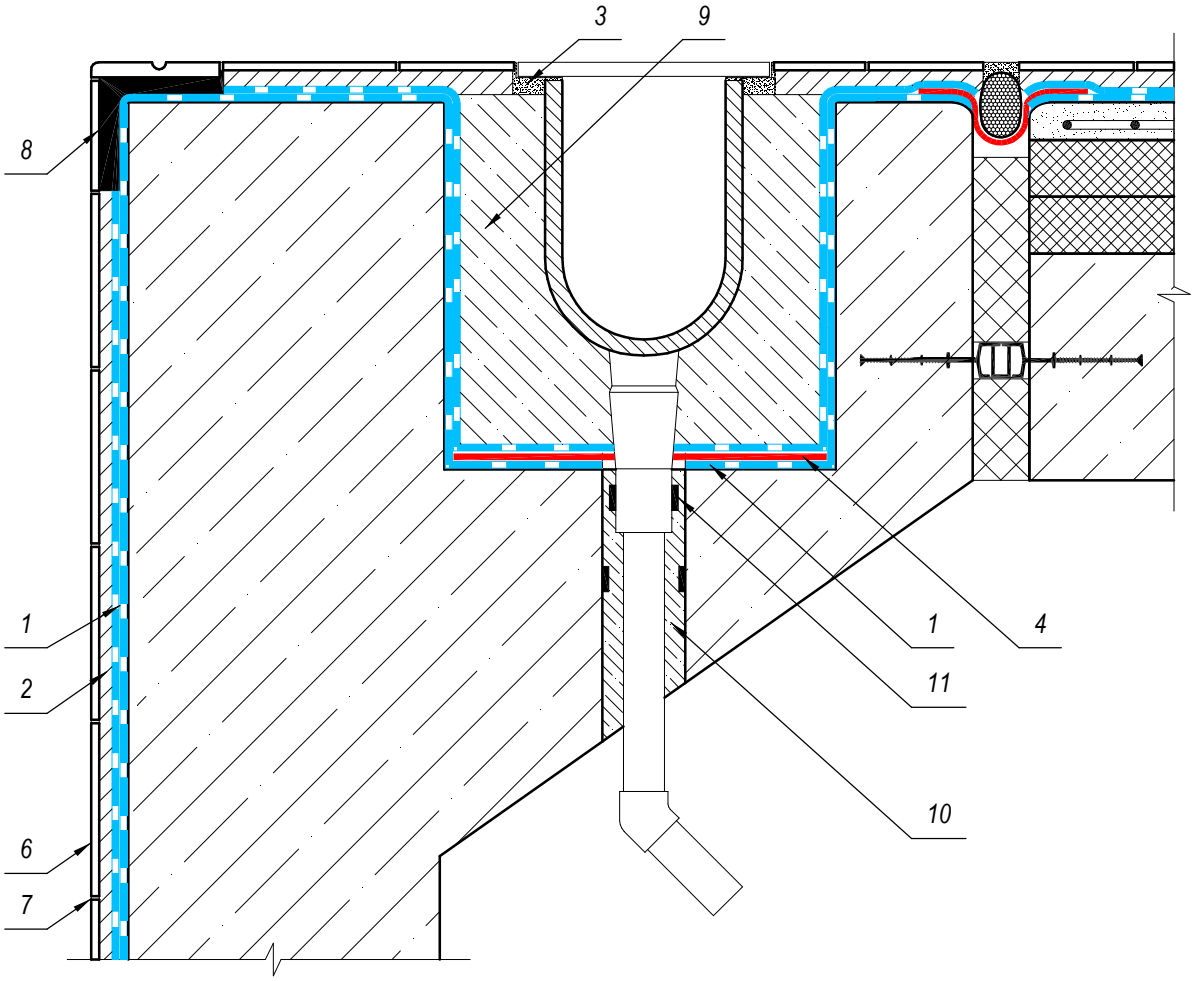

1. КТтрон-10 2К (4 мм)
2. КТтрон-101 эластичный клей для плитки
3. Герметик для швов в бассейнах
4. КТтрон-Гидролента DSL (манжета)
5. КТтрон-3 Л400 (монтаж переливного лотка бассейна)
6. Плитка керамическая
7. Затирка для швов
8. Клей эпоксидный КТтрон
9. КТтрон-3 Л400
10. Микролит
11. КТтрон-Гидрошнур НП

Согласовано

Взам. инв. №

Подп. и дата

Инв. № подл.

Изм.	Кол.уч.	Лист	№ док.	Подпись	Дата
Директор					
Главн. инж.					
Разработал					
Проверил					

Гидроизоляция и облицовка чаши плавательного бассейна с применением системы материалов КТтрон

Стадия	Лист	Листов
ТР	4	11

Гидроизоляция оголовка плавательного бассейна, облицованного керамической плиткой

"Завод КТтрон"

Копировал Формат А4

Узел 3. Гидроизоляция температурного шва на примыкании оголовка плавательного бассейна и пешеходных дорожек вокруг бассейна

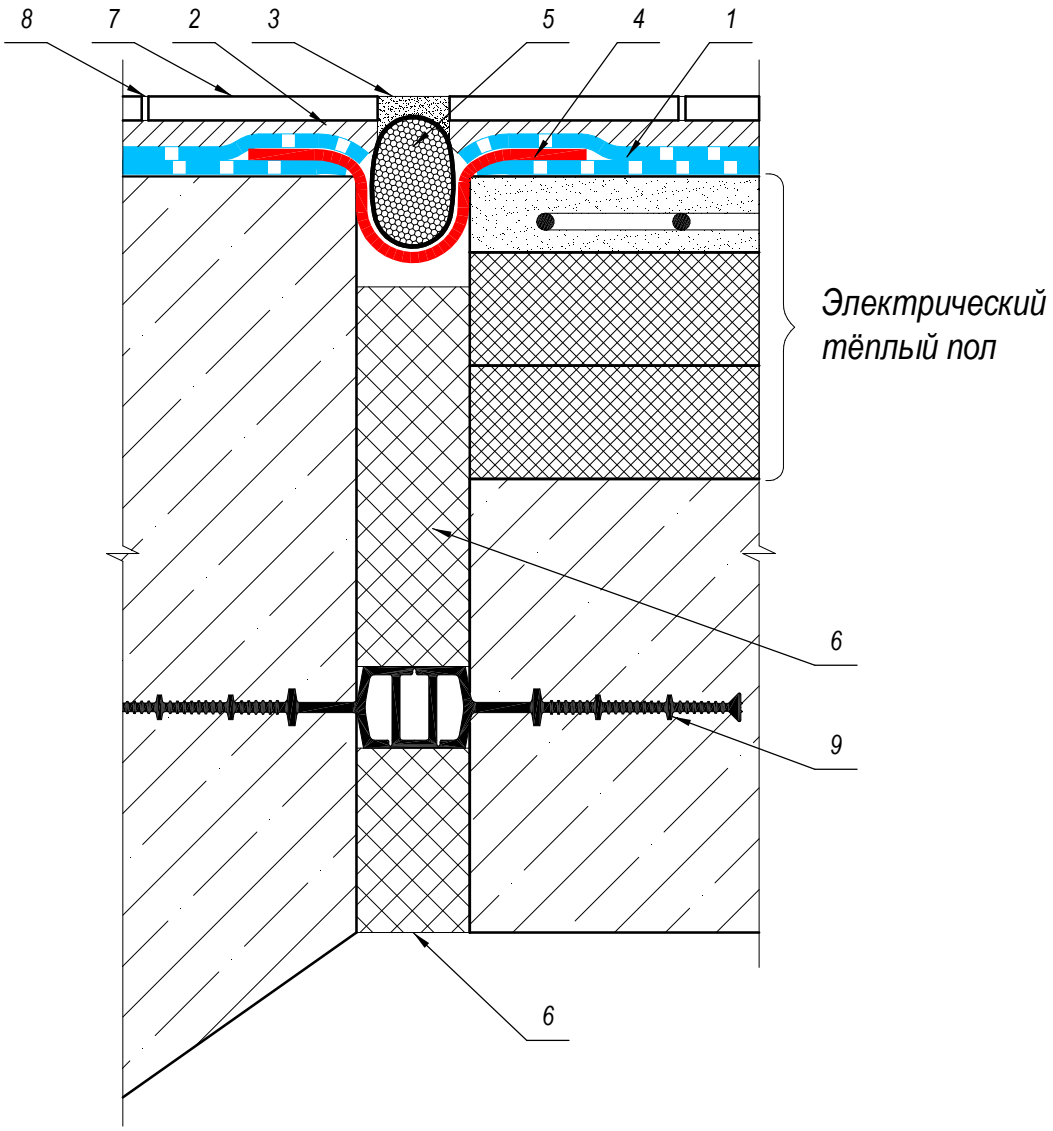

1. КТтрон-10 2К (4 мм)
2. КТтрон-101 эластичный клей для плитки
3. Герметик для швов в бассейнах
4. КТтрон-Гидролента DSL-PERFOR
5. Разделительный полиуретановый шнур (типа Вилатерм)
6. Экструзионный пенополистирол слоем 20мм – устанавливается при бетонировании
7. Плитка керамическая
8. Затирка для швов
9. Гидрошпонка

Согласовано

Взам. инв. №

Подп. и дата

Инв. № подл.

Изм.	Кол.уч.	Лист	№ док.	Подпись	Дата
Директор					
Главн. инж.					
Разработал					
Проверил					

Гидроизоляция и облицовка чаши плавательного бассейна с применением системы материалов КТтрон

Стадия	Лист	Листов
ТР	5	11

Гидроизоляция температурного шва на примыкании оголовка плавательного бассейна и пешеходных дорожек вокруг бассейна

"Завод КТтрон"

Копировал Формат А4

Узел 4 (А). Гидроизоляция места установки форсунки при помощи манжеты из гидроленты DSL

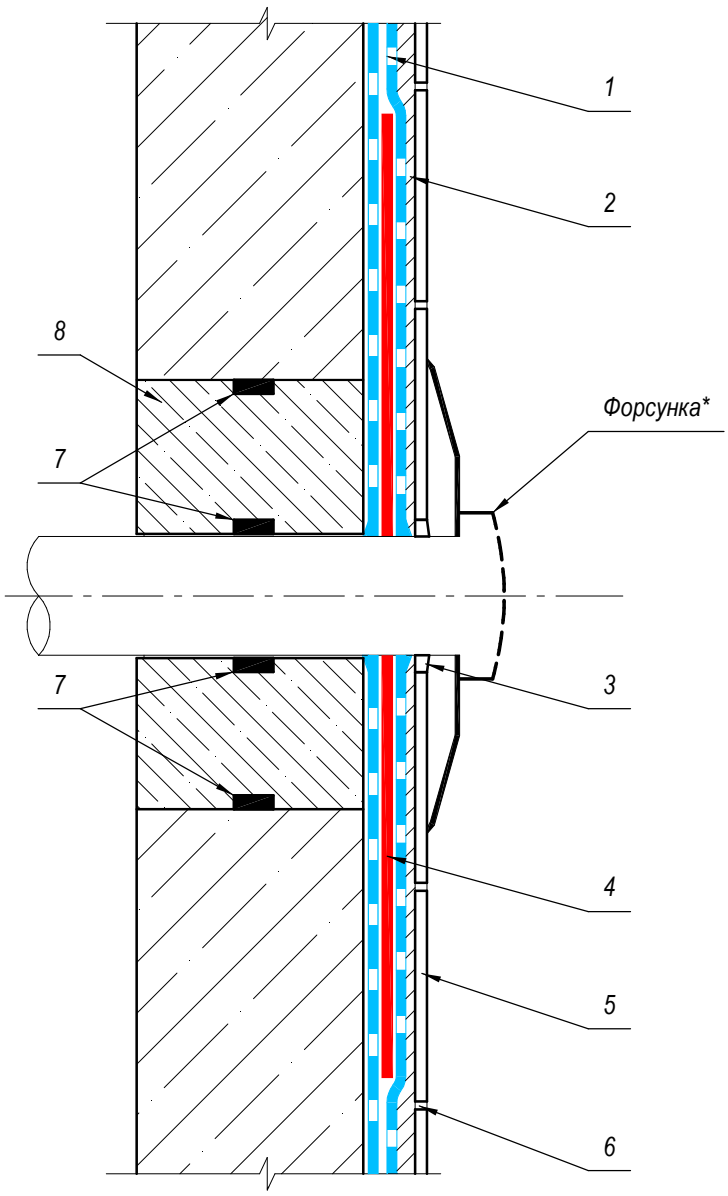

1. КТтрон-10 2К (4 мм) эластичная гидроизоляция
2. КТтрон-101 эластичный клей для плитки
3. Герметик для швов в бассейнах
4. КТтрон-Гидролента DSL (манжета)
5. Плитка керамическая
6. Затирка для швов
7. КТтрон-Гидрошнур НП
8. КТтрон-3 Л400 либо КТтрон-3 Л600

* форсунка изображена схематично

Согласовано

Взам. инв. №

Подп. и дата

Инв. № подл.

Изм.	Кол.уч.	Лист	№ док.	Подпись	Дата
Директор					
Главн. инж.					
Разработал					
Проверил					

Гидроизоляция и облицовка чаши плавательного бассейна с применением системы материалов КТтрон

Стадия	Лист	Листов
ТР	6	11

Гидроизоляция места установки форсунки при помощи гидроленты DSL

"Завод КТтрон"

Копировал Формат А4

Узел 4 (Б). Гидроизоляция в местах установки форсунки с закладной деталью (стальная гильза). Чаша бассейна в грунте

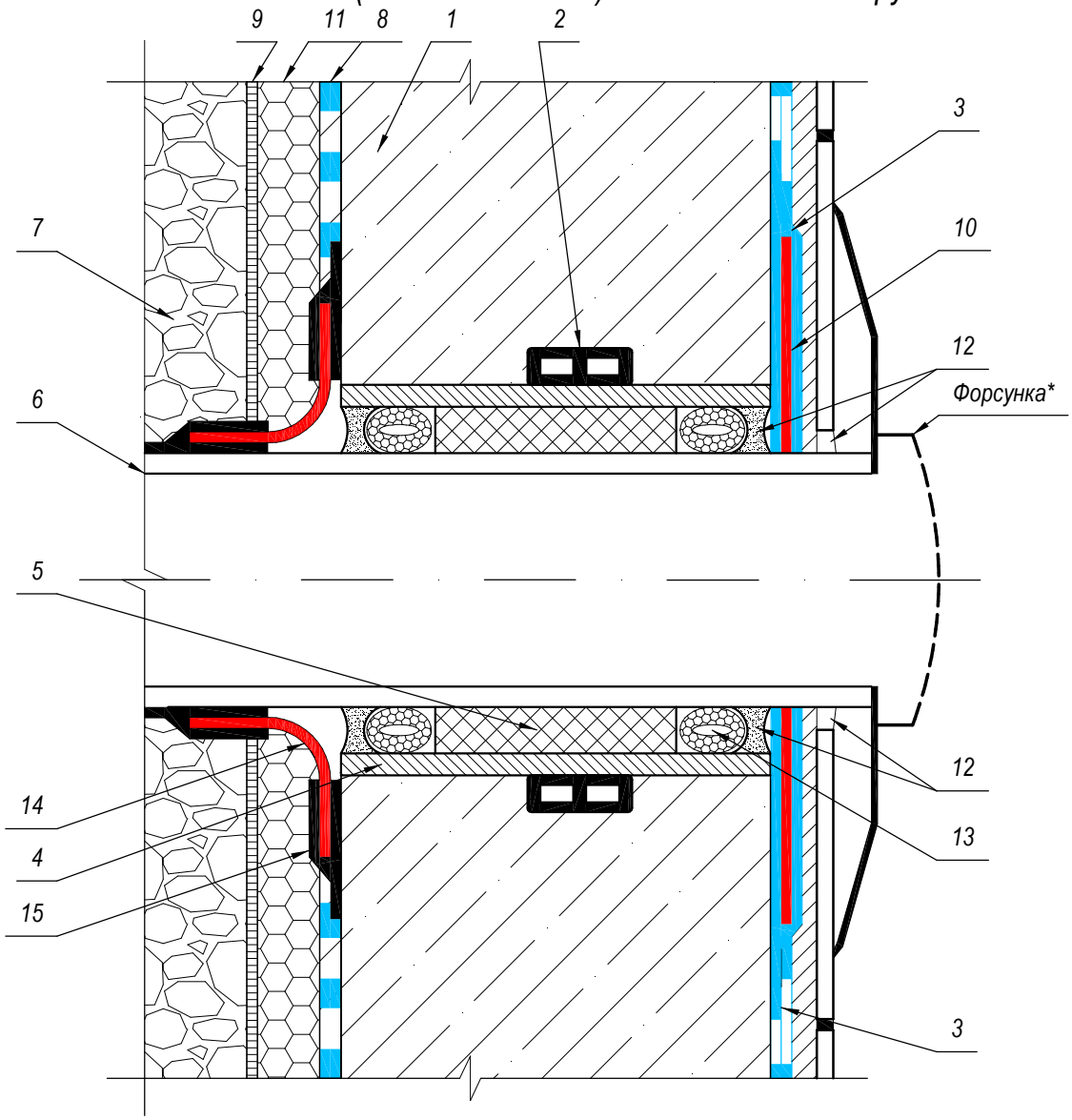

1. Стена фундамента
2. КТтрон-Гидрошнур НП
3. КТтрон 10 2К (КТтрон 10 1К) (4 мм) эластичная гидроизоляция
4. Стальная гильза (стенка мин t = 2 мм) - зазор между трубопроводом 5-10 мм
5. Монтажная пена
6. Трубопровод
7. Грунт обратной засыпки
8. Существующая гидроизоляция (рекомендовано КТтрон 10 2К (КТтрон 10 1К) 4 мм)
9. КТ ДРЕЙН ГЕО дренажная мембрана
10. КТтрон-Гидролента DSL (манжета)
11. Существующий утеплитель (рекомендовано пенополистирол XPS)
12. КТгиперфлекс полиуретановый герметик
13. Разделительный шнур (типа Вилатерм)
14. КТтрон-Гидролента ТРЕ
15. Клей эпоксидный КТтрон

* форсунка изображена схематично

Согласовано

Взам. инв. №

Подп. и дата

Инв. № подл.

Изм.	Кол.уч.	Лист	№ док.	Подпись	Дата
Директор					
Главн. инж.					
Разработал					
Проверил					

Гидроизоляция и облицовка чаши плавательного бассейна с применением системы материалов КТтрон

Стадия	Лист	Листов
ТР	7	11

Гидроизоляция в местах установки форсунки с закладной деталью (стальная гильза)

"Завод КТтрон"

Копировал

Формат А4

Узел 5. Гидроизоляция донного трапа плавательного бассейна

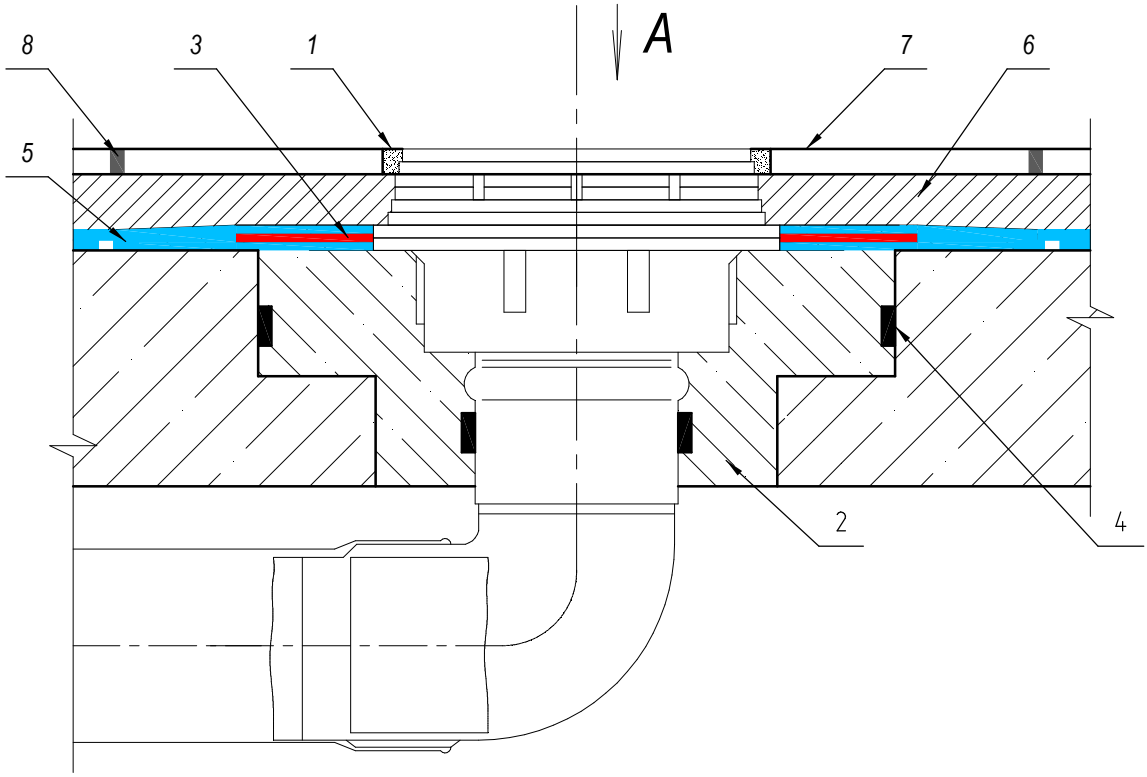

Вид А

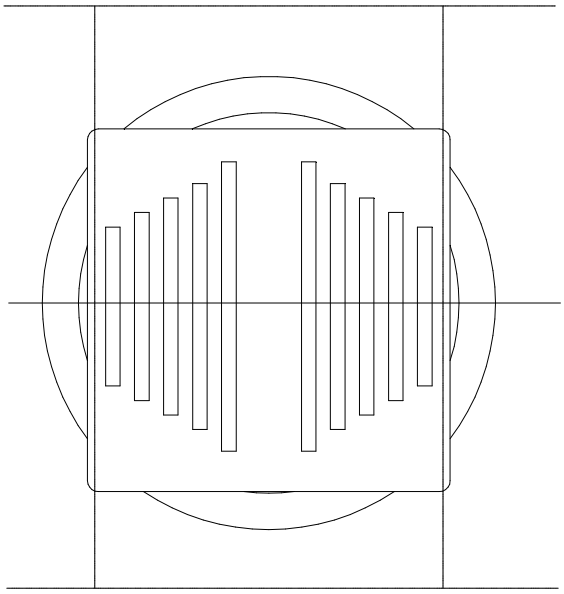

1. КТгиперфлекс полиуритановый герметик
2. КТтрон-3 Л600
3. КТтрон-Гидролента DSL (манжета)
4. КТтрон-Гидрошнур НП
5. КТтрон-10 2К (4мм) эластичная гидроизоляция
6. КТтрон-101 эластичный клей для плитки
7. Плитка керамическая
8. Затирка для швов

Изм.	Кол.уч.	Лист	№ док.	Подпись	Дата
Директор					
Главн. инж.					
Разработал					
Проверил					

Гидроизоляция и облицовка чаши плавательного бассейна с применением системы материалов КТтрон

Стадия	Лист	Листов
ТР	8	11

Гидроизоляция донного трапа плавательного бассейна

"Завод КТтрон"

Согласовано

Взам. инв. №

Подп. и дата

Инв. № подл.

Копировал

Формат А4

Узел 6. Гидроизоляция мест крепления закладных деталей в чаше плавательного бассейна

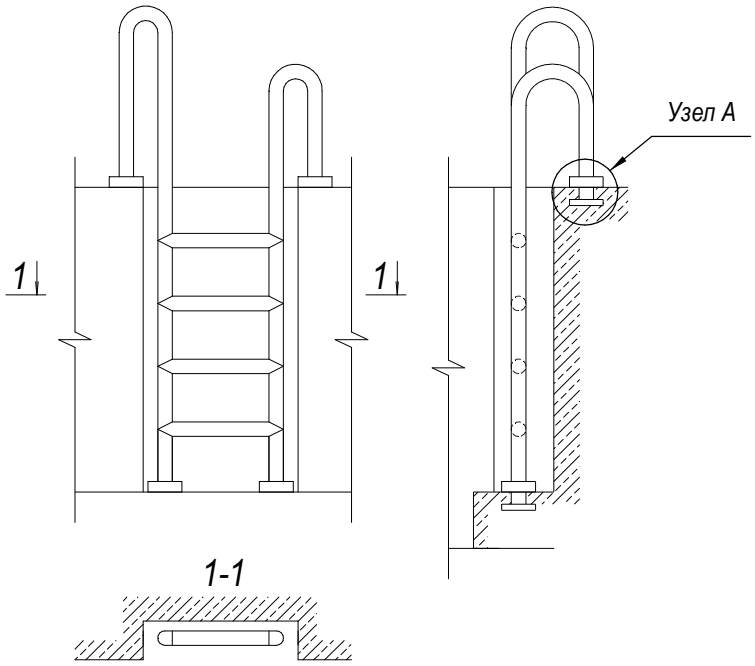

Узел А (вариант 1)

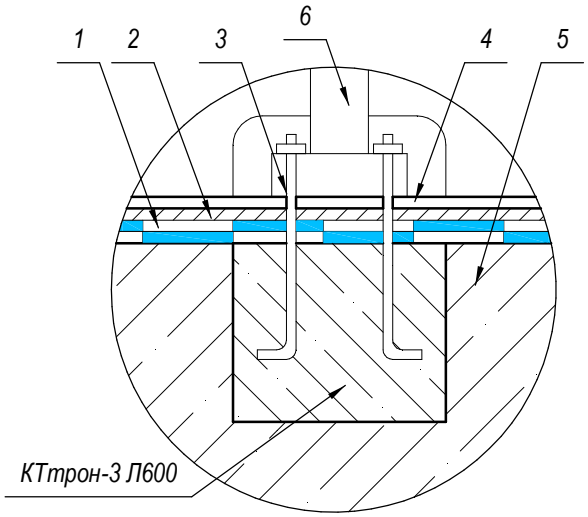

Узел А (вариант 2)

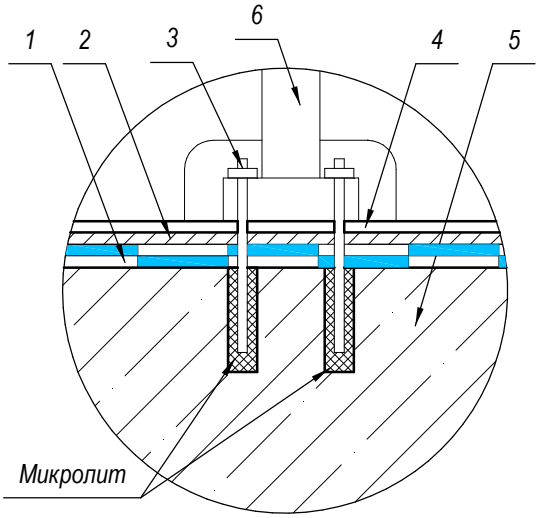

1. КТтрон-10 2К (4 мм) эластичная гидроизоляция
2. КТтрон-101 эластичный клей для плитки
3. Анкер
4. Плитка керамическая
5. Ж/б стена чаши бассейна
6. Лестница из нежавеющей стали

Согласовано

Взам. инв. №

Подп. и дата

Инв. № подл.

Изм.	Кол.уч.	Лист	№ док.	Подпись	Дата
Директор					
Главн. инж.					
Разработал					
Проверил					

Гидроизоляция и облицовка чаши плавательного бассейна с применением системы материалов КТтрон

Стадия	Лист	Листов
ТР	9	11

Гидроизоляция мест крепления закладных деталей в чаше плавательного бассейна

"Завод КТтрон"

Копировал Формат А4

Узел 6 (а). Гидроизоляция мест установки форсунки плавательного бассейна (с закладной деталью)

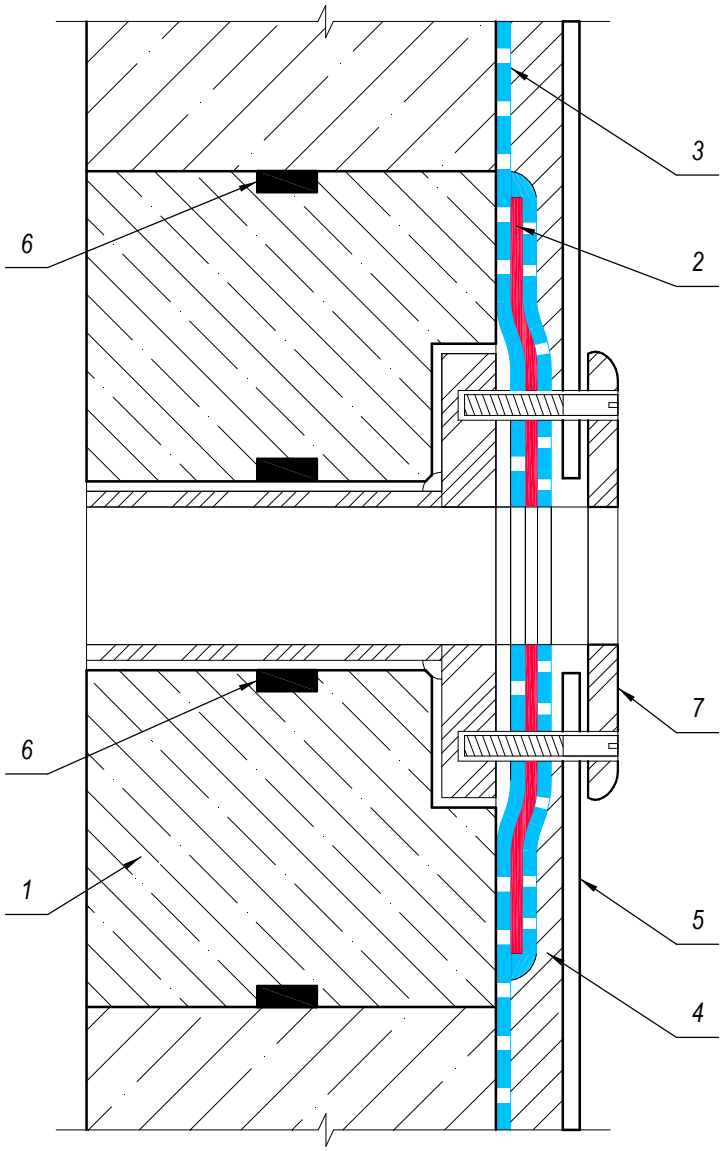

1. КТтрон-3 Л600
2. КТтрон-Гидролента DSL (манжета)
3. КТтрон-10 2К (4 мм) гидроизоляция
4. КТтрон-101 эластичный клей для плитки
5. Плитка керамическая
6. КТтрон Гидрошнур НП
7. Форсунка (пластик или нержавеющая сталь)

Согласовано

Взам. инв. №

Подп. и дата

Инв. № подл.

Изм.	Кол.уч.	Лист	№ док.	Подпись	Дата
Директор					
Главн. инж.					
Разработал					
Проверил					

Гидроизоляция и облицовка чаши плавательного бассейна с применением системы материалов КТтрон

Стадия	Лист	Листов
ТР	10	11

Гидроизоляция мест установки форсунки плавательного бассейна (с закладной деталью)

"Завод КТтрон"

Копировал Формат А4

Узел 6 (б). Гидроизоляция мест установки поручня плавательного бассейна (с закладной деталью)

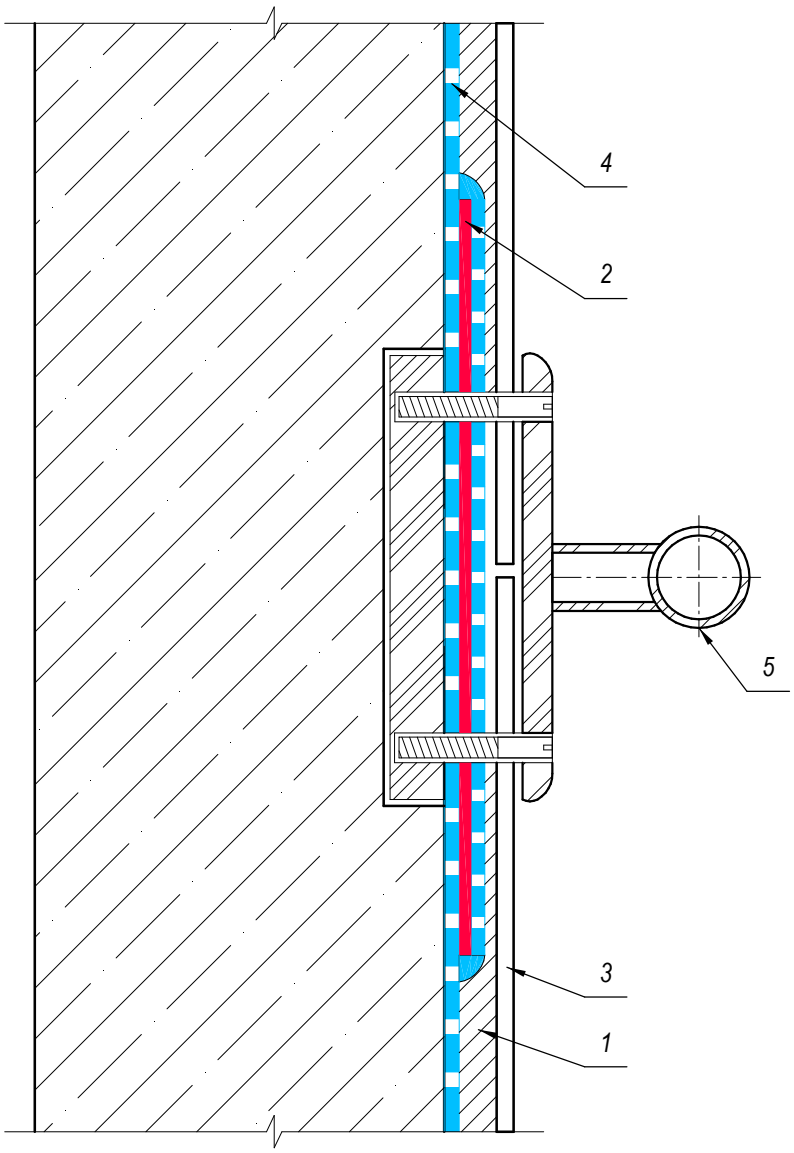

1. КТтрон-101 эластичный клей для плитки
2. КТтрон-Гидролента DSL (манжета)
3. Плитка керамическая
4. КТтрон-10 2К (4 мм) эластичная гидроизоляция
5. Поручень из нержавеющей стали

Согласовано

Взам. инв. №

Подп. и дата

Инв. № подл.

Изм.	Кол.уч.	Лист	№ док.	Подпись	Дата
Директор					
Главн. инж.					
Разработал					
Проверил					

Гидроизоляция и облицовка чаши плавательного бассейна с применением системы материалов КТтрон

Стадия	Лист	Листов
ТР	11	11

Гидроизоляция мест установки поручня плавательного бассейна (с закладной деталью)

"Завод КТтрон"

Копировал Формат А4